SMART CONTROL LINK

WI-FI THERMOSTAT

Istruzioni di installazione ed uso IT

Instructions d'installation et d'utilisation FR

Installation and user manual GB

Instrucciones de instalación y uso ES

Instruções de instalação e uso PT

Instrukcja instalacji i obsługi PL

Руководство по монтажу и эксплуатации RUS

3319128

4600600544xx

Chaffoteaux

1. GENERALITÀ

Grazie per avere scelto Chaffolink, il sistema ideato e prodotto da Chaffoteaux per fornire una nuova esperienza d'uso del proprio sistema di riscaldamento domestico e dell'acqua sanitaria. Con Chaffolink puoi accendere, spegnere e controllare la temperatura del riscaldamento e dell'acqua sanitaria da smartphone o PC, sempre e ovunque tu sia.
Consente di monitorare costantemente i consumi energetici garantendo un risparmio sulla bolletta del gas e ti avvisa in tempo reale in caso di guasto del generatore di calore.
Inoltre attivando il servizio di teleassistenza, il centro di assistenza potrà risolvere la maggior parte dei problemi a distanza. Per maggiori informazioni collegati al sito web dedicato: **http://www.chaffoteaux.it/chaffolink**. Oppure chiamaci al numero: **800 309 309**
Il nostro Servizio Clienti è a tua disposizione lun - sab dalle 8 alle 20 (esclusi i festivi).

2. NORME DI SICUREZZA

ATTENZIONE
Il seguente manuale costituisce parte integrante ed essenziale del prodotto, va conservato con cura e deve sempre essere allegato al prodotto, anche in caso di trasferimento presso altro proprietario o utilizzatore, o in caso di impiego presso una differente applicazione.
Non è consentito utilizzare il prodotto con finalità differenti da quelle specificate nel presente manuale. Il produttore non potrà essere ritenuto responsabile di eventuali danni causati da un uso improprio del prodotto o dal mancato adeguamento dell'installazione alle istruzioni fornite in questo manuale. Tutte le operazioni di manutenzione sul prodotto devono essere effettuate esclusivamente da personale qualificato e mediante l'utilizzo esclusivo di ricambi originali.
Il produttore non potrà essere ritenuto responsabile di eventuali danni correlati al mancato rispetto di questa indicazione, il quale potrebbe compromettere la sicurezza dell'installazione.

LEGENDA SIMBOLI:

⚠ Il mancato rispetto dell'avvertenza comporta rischio di lesioni, in determinate circostanze anche mortali, per le persone.

△ Il mancato rispetto dell'avvertenza comporta rischio di danneggiamenti, in determinate circostanze anche gravi, per oggetti, piante o animali.
Il produttore non potrà essere ritenuto responsabile di eventuali danni causati da un

uso improprio del prodotto o dal mancato adeguamento dell'installazione alle istruzioni fornite in questo manuale.

Non effettuare operazioni che implichino la rimozione dell'apparecchio dalla sua installazione.

Danneggiamento dell'apparecchio.

Non salire su sedie, sgabelli, scale o supporti instabili per effettuare la pulizia dell'apparecchio.

Lesioni personali per la caduta dall'alto o per cesoiamento (scale doppie).

Non utilizzare insetticidi, solventi o detersivi aggressivi per la pulizia dell'apparecchio.

Danneggiamento delle parti in materiale plastico o verniciate.

Non utilizzare l'apparecchio per scopi diversi da quello di un normale uso domestico.

Danneggiamento dell'apparecchio per sovraccarico di funzionamento.

Danneggiamento degli oggetti indebitamente trattati.

Non fare utilizzare l'apparecchio da bambini o persone inesperte.

Danneggiamento dell'apparecchio per uso improprio.

Durante i lavori di pulizia, manutenzione e connessione è necessario isolare l'apparecchio dalla rete di alimentazione staccando la spina dalla presa.

Lesioni personali da folgorazione.

ATTENZIONE!

L'apparecchio può essere utilizzato da bambinni di età non inferiore a 8 anni e da persone con ridotte capacità fi siche, sensoriali o mentali, o prive di esperienza o della necessaria conoscenza, purché sotto sorveglianza oppure dopo che le stesse abbiano ricevuto istruzioni relative all'uso sicuro dell'apparecchio e alla comprensione dei pericoli ad esso inerenti.

I bambini non devono giocare con l'apparecchio. La pulizia e la manutenzione destinata ad essere eff ettuata dall'utilizzatore non deve essere eff ettuata da bambini senza sorveglianza.

ATTENZIONE!

Rischio di esplosione se le batterie vengono sostituite con un tipo non corretto. Le batterie devono essere smaltite mediante raccolta differenziata per essere trattate in modo particolare.

3. SMART CONTROL LINK

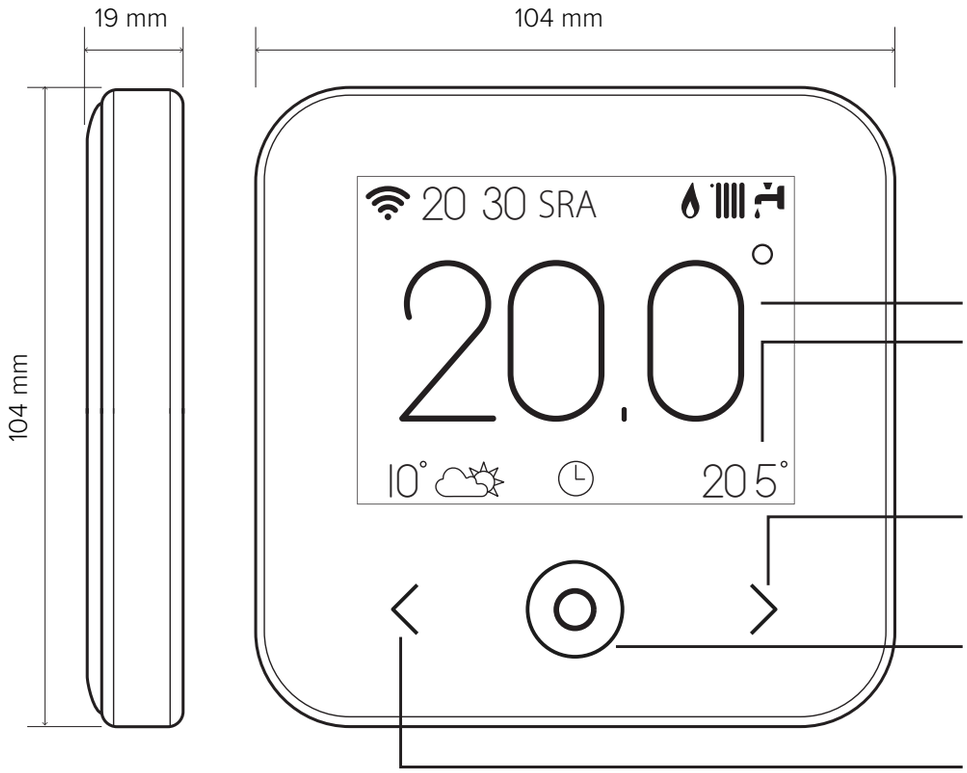

DISPLAY:
- TEMPERATURA INTERNA RILEVATA
- TEMPERATURA INTERNA IMPOSTATA (SET POINT)

FRECCIA A DESTRA:
- AUMENTO DI UN VALORE
- SCORRI IN BASSO

TASTO CENTRALE (BLU):
- CONFERMA A UNA DOMANDA O SCELTA
- LUCE LAMPEGGIANTE: ERRORE O BATTERIA IN CARICA

FRECCIA A SINISTRA:
- ABBASSAMENTO DI UN VALORE
- SCORRI IN ALTO

LEGENDA:

« » Wi-Fi
« » Inverno
« » Estate
« » Solo riscaldamento
« » Raffrescemento
« » OFF (sistema spento)
« » Programmato
« » Manuale
« » Deroga

« » Funzione Vacanza attiva
« » Indicazione presenza fiamma
« » Temperatura esterna
« » Meteo da internet
«SRA» Funzione SRA attiva
« » Segnalazione Errore
« » Schermo bloccato
« » Resistenza

Per scaricare da internet il manuale di istruzioni completo, vai al seguente link:
http://www.chaffoteaux.com/it

Installare lo SMART CONTROL LINK ed attivare i servizi Chaffolink è semplice e veloce: bastano 3 soli passi!

Con “Teleassistenza” (TD) si intende di seguito il servizio orientato al Centro Assistenza Tecnica, per svolgere tutte le funzioni di assistenza del prodotto da remoto. Con “Telecontrollo” (TC) si intende invece il servizio orientato all’utente finale, per monitorare ed impostare il suo prodotto Chaffoteaux tramite App per smartphone o il portale web.

4. INSTALLAZIONE SMART CONTROL LINK

L’apparecchio rileva la temperatura ambiente, quindi nella scelta della posizione di installazione vanno tenuti presenti alcuni accorgimenti. Posizionarlo lontano da fonti di calore (radiatori, raggi solari, caminetti, ecc.) e da correnti d’aria o aperture verso l’esterno, le quali potrebbero influenzarne la rilevazione. Installarlo a circa 1,50 m di altezza dal pavimento.

⚠ ATTENZIONE!
L’installazione deve essere eseguita da personale tecnico qualificato.
Prima di effettuare qualsiasi tipo di collegamento togliere l’alimentazione elettrica al generatore di calore tramite l’interrutore bipolare esterno.
Installare il prodotto in un ambiente con livelli di inquinamento normali.

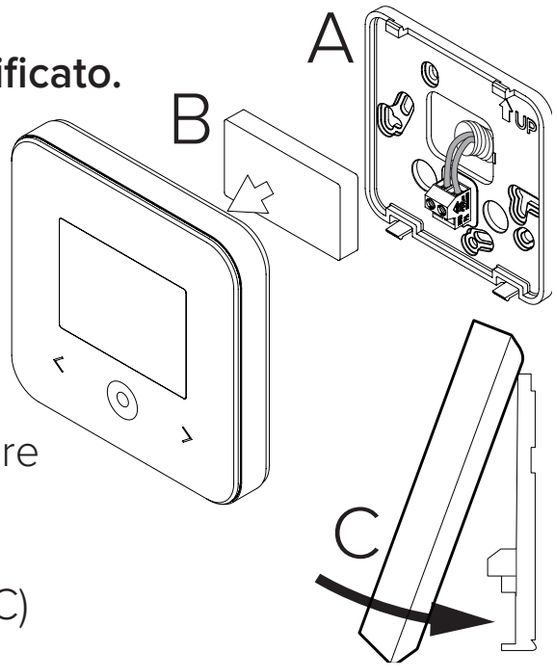

- Fissare la piastra di base (A) dello SMART CONTROL LINK alla parete e collegare la coppia di fili sul morsetto per effettuare il collegamento al generatore di calore tramite BUS .
- Inserire la batteria nell’apposita sede (B).
- Riposizionare lo SMART CONTROL LINK sulla piastra di base (C) spingendola delicatamente verso il basso.

5. REGISTRAZIONE ACCOUNT

- Prima di iniziare la procedura di configurazione Wi-Fi verificare la disponibilità del servizio **Chaffolink** nel proprio paese ed il corretto funzionamento della propria connessione internet.
- Scaricare la APP Chaffolink dagli Stores. Aprire la APP e registrare l'account inserendo i dati richiesti.
- Entrare nella propria casella di posta elettronica e cliccare sul link contenuto nella mail di benvenuto per attivare l'account utente.

ATTENZIONE! Chaffolink supporta le seguenti crittografie per il Wi-Fi: WEP, WPA/WPA2 Personal

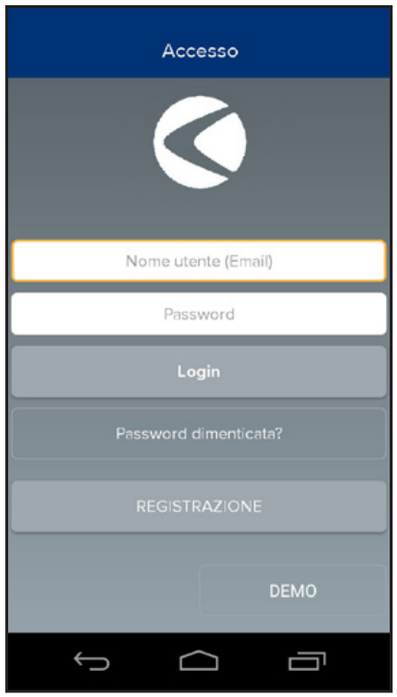

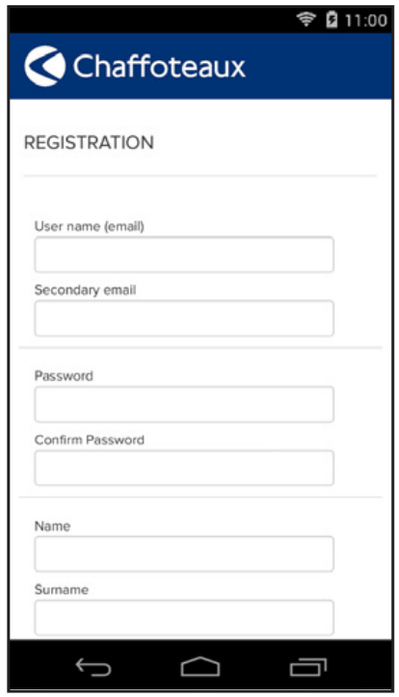

6. COLLEGAMENTO INTERNET E REGISTRAZIONE PRODOTTO

1. Dopo aver effettuato l'installazione del prodotto, alimentare il sistema. Lo Smart Control Link si accende, Il display visualizza "Seleziona lingua", seguire passo passo le indicazioni per le impostazioni di base, che vengono di volta in volta visualizzate sul display, fino alla richiesta di configurazione della rete Wi-Fi.
2. Nel caso la configurazione della rete Wi-Fi non sia effettuata durante la prima accensione, accedere al menu « Connectività» , andare su «ON/OFF della rete Wi-Fi» e selezionare «ON». Il menù connettività visualizza una nuova voce di menu «configurazione rete», selezionarla e seguire passo passo le istruzioni.

IMPORTANTE!
Per le procedure TC e TD descritte nei prossimi paragrafi, si consiglia di lasciare attiva l'impostazione predefinita DHCP = ON.
L'opzione DHCP = OFF può essere necessaria in caso di reti con IP statico

6.1 Procedura guidata in caso di TELE-CONTROLLO (TC) con o senza servizio di TELE-ASSISTENZA (TD)

1. Aprire la App, fare log-in con l'account precedentemente creato e seguire le istruzioni fornite dalla procedura guidata. L' App per IOS/Apple chiederà se il prodotto in fase di configurazione è compatibile con Apple HomeKit; rispondere in modo affermativo.
2. Il prodotto sarà correttamente collegato ad internet e registrato quando:
   - il display visualizza l'avvenuta connessione al router ed ad internet
   - sulla App compare il messaggio di prodotto registrato con successo.
   - il display visualizza la schermata base con l'icona " " fissa
3. Da questo momento è possibile controllare il prodotto Chaffoteaux da remoto tramite la App per smartphone o il portale web **https://www.chaffolink.remotethermo.com.**

IMPORTANTE:
É possibile utilizzare Chaffolink da più dispositivi contemporaneamente, utilizzando sempre le stesse credenziali di accesso. Per registrare più di un SMART CONTROL LINK ad un unico account utente utilizzare l'apposita funzione all'interno della APP.

6.2 Procedura via browser in caso di sola TELE-ASSISTENZA (TD) senza TELE-CONTROLLO (TC)

Aprire le impostazioni di rete del proprio smartphone e selezionare «Remote Gw Thermo-XXXXXX».

ANDROID

- VIA APP: aprire la App Chaffolink, senza fare log in, e seguire la procedura guidata.
- VIA BROWSER: aprire il web browser, digitare 192.168.1.1 nella barra degli indirizzi, selezionare la rete wifi ed inserire la password. Si consiglia di non modificare le impostazioni pre-definite

IOS

Il sistema operativo IOS proporrà in automatico gli step successivi necessari a collegare il prodotto ad internet

Il prodotto sarà correttamente collegato ad internet e registrato quando:

- il display visualizza l'avvenuta connessione al router ed ad internet
- il display visualizza la schermata base con l'icona « » fissa.

ATTENZIONE:
Dopo aver confermato la procedura, il proprio dispositivo (smartphone, PC, Tablet...) si disconnetterà automaticamente dalla rete Remote Gw Thermo; il browser potrebbe visualizzare una pagina di errore che non dovrà essere presa in considerazione.

6.3 Configurazione non riuscita o da aggiornare

In caso di insuccesso il display del SMART CONTROL LINK visualizza l'icona « ». Ripetere le procedure precedentemente descritte.
La configurazione della rete deve essere ripetuta ogni qual volta si effettui una modifica alla rete internet dell'abitazione (cambio password, cambio operatore, cambio router).

LEGENDA:

« AP »	Access Point aperto
« X »	Assenza di connessione al servizio o termostato non configurato correttamente
« ! »	Termostato connesso al router o internet ma non al Cloud
« »	Termostato correttamente configurato e connesso ad internet e al Cloud
« »	Aggiornamento del software in corso

6.4 Programmazione oraria e visualizzazione orario

Quando Smart Control Link, è abbinato ad un modello di generatore di calore che non dispone di orologio interno, è necessario collegarlo ad internet per visualizzare l'orario corrente ed impostare la programmazione oraria tramite la App Chaffolink.
In mancanza di connessione ad internet orario e programmazione non saranno disponibili fino a che il collegamento non sarà ripristinato.

7. SERIAL NUMBER E INFORMAZIONI WIFI

Tutte le informazioni si trovano nel menu “Connettività”.
Per accedere al menu premere il tasto “ ◎ “ sullo SMART CONTROL LINK e scorrere avanti fino ad arrivare alla voce « Connettività». Quindi selezionare «informazioni connettività».

8. CENTRI ASSISTENZA CHAFFOTEAUX

I Centri Assistenza Chaffoteaux possono accedere alla piattaforma di teleassistenza inserendo le proprie credenziali sul portale Chaffolink **https://www.chaffolink.remotethermo.com**
Per ulteriori informazioni sul servizio contattare il numero verde del Centro di Consulenza Tecnica Ariston Thermo.

PRODOTTO CONFORME ALLA DIRETTIVA EU 2012/19/EU-D.Lgs.49/2014 ai sensi dell’art. 26 del Decreto Legislativo 14 marzo 2014, n. 49 “Attuazione della direttiva 2012/19/UE sui rifi uti di apparecchiature elettriche ed elettroniche (RAEE)”	
Il simbolo del cassonetto barrato riportato sull’apparecchiatura o sulla sua confezione indica che il prodotto alla fine della propria vita utile deve essere raccolto separatamente dagli altri rifiuti. L’utente dovrà, pertanto, conferire l’apparecchiatura giunta a fine vita agli idonei centri comunali di raccolta differenziata dei rifiuti elettrotecnici ed elettronici. In alternativa alla gestione autonoma è possibile consegnare l’apparecchiatura che si desidera smaltire al rivenditore, al momento dell’acquisto di una nuova apparecchiatura di tipo equivalente. Presso i rivenditori di prodotti elettronici con superficie di vendita di almeno 400 m^2 è inoltre possibile consegnare gratuitamente, senza obbligo di acquisto, i prodotti elettronici da smaltire con dimensioni inferiori a 25 cm. L’adeguata raccolta differenziata per l’avvio successivo dell’apparecchiatura dismessa al riciclaggio, al trattamento e allo smaltimento ambientalmente compatibile contribuisce ad evitare possibili effetti negativi sull’ambiente e sulla salute e favorisce il reimpiego e/o riciclo dei materiali di cui è composta l’apparecchiatura.	

Installare il prodotto in un ambiente con livelli di inquinamento normali.

Specifiche Tecniche

Alimentazione elettrica	BUS 8 to 24V max ; Batteria agli ioni di litio
Batteria	3,7 VDC ⎓ 500 mAh
Assorbimento elettrico	≤30mA
Temperatura di funzionamento	-0 ÷ 40°C
Temperatura di stoccaggio con batteria	-10 ÷ 45°C
Temperatura di stoccaggio senza batteria	-20 ÷ 70°C
Umidità	20% RH ÷ 80% RH
Accuratezza temperatura	+/- 0,5°C
Lunghezza e sezione cavo bus **NOTA: PER EVITARE PROBLEMI DI INTERFERENZE, UTILIZZARE UN CAVO SCHERMATO O UN DOPPINO TELEFONICO.**	max. 50 m ø min. 0.5 mm^2
Classe di isolamento	III
Gradi di protezione	IP 20
Dimensioni	103mm x 103mm x 19,1mm
Banda di frequenza utilizzata	2400 MHz - 2483.5 MHz
Massima potenza in banda	+19 dBm
Canali Wi-Fi	1-13

Scheda prodotto (solo con sistema BUS)	
Nome del fornitore	CHAFFOTEAUX
Modello identificativo del fornitore	**SMART CONTROL LINK**
Classe del controllo di temperatura	V
Contributo efficienza energetica % per il riscaldamento degli ambienti	+3%
Aggiungendo una Sonda Esterna o meteo da internet:	
Classe del controllo di temperatura	VI
Contributo efficienza energetica % per il riscaldamento degli ambienti	+4%
In un sistema a 3 zone con 2 Sensori Ambiente:	
Classe del controllo di temperatura	VIII
Contributo efficienza energetica % per il riscaldamento degli ambienti	+5%

1. GÉNÉRALITÉS

Merci d'avoir choisi Chaffolink, le système conçu et produit par Chaffoteaux pour fournir une nouvelle expérience d'utilisation de votre système de chauffage domestique et de production d'eau chaude sanitaire. Avec Chaffolink, vous pouvez allumer, éteindre et contrôler la température du chauffage et de l'eau chaude sanitaire depuis un smartphone ou un ordinateur, à n'importe quel moment et où que vous soyez.
Ce système permet de surveiller en continu la consommation d'énergie en garantissant des économies sur votre facture de gaz et il vous avertit en temps réel en cas de panne du générateur de chaleur.
En outre, si vous activez le système de téléassistance, le centre d'assistance pourra résoudre la majeure partie des problèmes à distance. Pour de plus amples renseignements, connectez-vous au site web dédié au Chaffolink : **https://www.chaffoteaux.fr/chaffolink**.

2. CONSIGNES DE SÉCURITÉ

ATTENTION
Cette notice est partie intégrante et essentielle du produit. Elle doit être soigneusement conservée et doit toujours être jointe au produit, même en cas de transfert à un autre propriétaire ou utilisateur, ou dans le cas de l'utilisation avec une autre application.
Interdiction d'utiliser l'appareil à des fins autres que celles prévues dans la présente notice. Le fabricant ne peut en aucun cas être tenu pour responsable des dommages éventuels dus à un usage impropre du produit ou au non-respect des consignes d'installation fournies par la présente notice. Toutes les opérations d'entretien du produit doivent être effectuées uniquement par un personnel qualifié, en utilisant exclusivement des pièces détachées d'origine.
Le fabricant ne peut en aucun cas être tenu pour responsable de tout dommage dérivant du non-respect de cette consigne, qui risque de compromettre la sécurité de l'installation.

LÉGENDE DES SYMBOLES :

⚠ Le non-respect des avertissements comporte un risque de blessures pour les individus et peut même entraîner la mort dans certaines circonstances.

△ Le non-respect des avertissements de danger peut endommager, gravement dans certains cas, les biens, les plantes ou blesser les animaux.

Le fabricant ne peut en aucun cas être tenu pour responsable des dommages éventuels dus à un usage impropre du produit ou au non-respect des consignes d'installation fournies par la présente notice.

N'effectuer aucune opération impliquant la dépose de l'appareil.
Endommagement de l'appareil.

Ne pas grimper sur des chaises, des tabourets, des échelles ou des supports instables pour nettoyer l'appareil.
Blessures provoquées par la chute d'une hauteur élevée ou par cisaillement (échelle double).

Ne pas utiliser d'insecticides, de solvants ou de produits de nettoyage agressifs pour le nettoyage de l'appareil.
Endommagement des parties peintes ou en plastique.

Ne pas utiliser l'appareil pour des usages autres qu'un usage domestique habituel.
Endommagement de l'appareil du fait d'une surcharge de fonctionnement.
Endommagement des objets indûment traités.

Ne pas permettre aux enfants ou aux personnes inexpérimentées d'utiliser l'appareil.
Endommagement de l'appareil dû à un usage impropre

Pendant le nettoyage, l'entretien et la connexion, il faut débrancher l'appareil du secteur en retirant la fiche de la prise de courant.
Blessures par choc électrique.

ATTENTION !
L'appareil peut être utilisé par des enfants à partir de 8 ans et par des personnes dont les capacités physiques, sensorielles ou mentales sont limitées, voire des personnes dénuées d'expérience ou des connaissances nécessaires, mais sous surveillance ou après avoir reçu les conseils nécessaires à une utilisation en toute sécurité de l'appareil et avoir compris les risques inhérents.
Les enfants ne doivent pas jouer avec l'appareil. Le nettoyage et l'entretien devant être effectués par l'utilisateur ne doivent pas être assurés par des enfants sans surveillance.

ATTENTION !
Risque d'explosion si les piles sont remplacées par des piles de type incorrect. Les piles doivent faire l'objet d'une collecte séparée car elles nécessitent un traitement particulier.

3. SMART CONTROL LINK

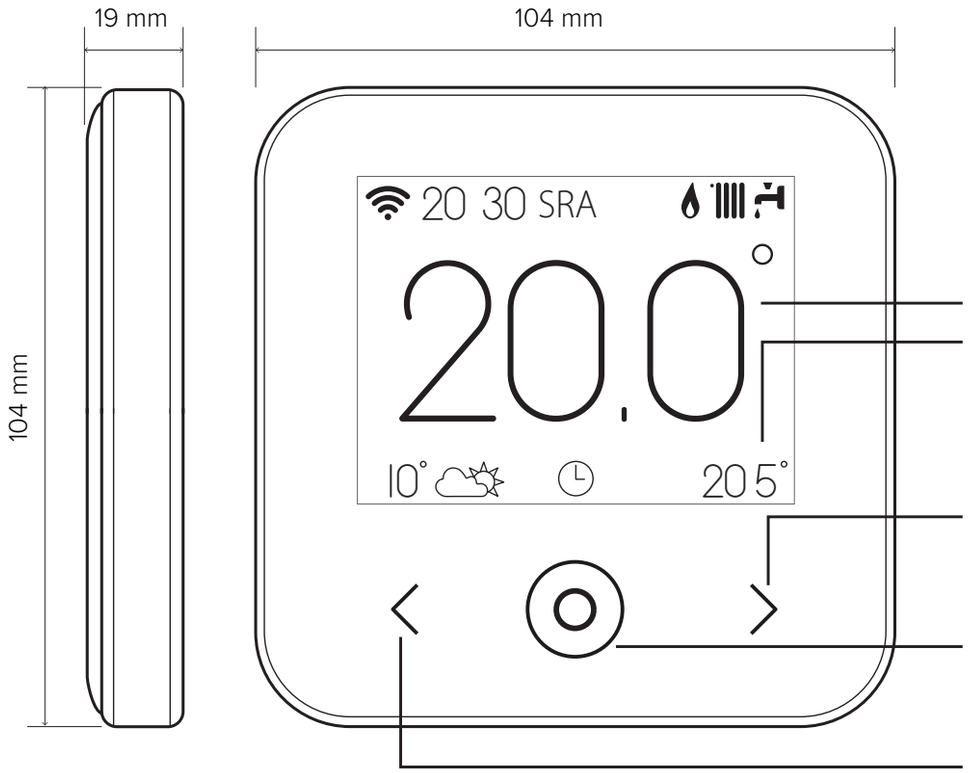

AFFICHEUR :
- TEMPÉRATURE INTÉRIEURE DÉTECTÉE
- TEMPÉRATURE INTÉRIEURE CONFIGURÉE (POINT DE CONSIGNE)

FLÈCHE À DROITE :
- AUGMENTATION D'UNE VALEUR
- DÉFILEMENT VERS LE BAS

TOUCHE CENTRALE (BLEU) :
- CONFIRMATION D'UNE QUESTION OU D'UN CHOIX
- LUMIÈRE CLIGNOTANTE : ERREUR OU BATTERIE EN COURS DE CHARGE

FLÈCHE À GAUCHE :
- DIMINUTION D'UNE VALEUR
- DÉFILEMENT VERS LE HAUT

LÉGENDE :

« » Wi-Fi
« » Hiver
« » Été
« » Chauffage seulement
« » Refroidissement
« » OFF (système éteint)
« » Programmé
« » Manuel
« » Dérogation

« » Fonction vacances activée
« » Indication présence de flamme
« » Température extérieure
« » Météo d'internet
«SRA» Fonction SRA activée
« » Signalement d'erreur
« » Écran verrouillé
« » Résistance

Pour télécharger rapidement depuis Internet le manuel d'instructions complet, rendez-vous au lien suivant :
www.chaffoteaux.com

L'installation de SMART CONTROL LINK et l'activation des services Chaffolink sont simples et rapides : 3 étapes suffisent !

Par le terme « téléassistance » (TD), on entend le service destiné au Centre d'assistance technique, pour effectuer toutes les fonctions d'assistance à distance du produit. Par le terme « Télécontrôle » (TC) on entend en revanche le service orienté vers l'utilisateur final, pour surveiller et configurer votre produit Chaffoteaux via l'application pour smartphone ou le portail web.

4. INSTALLATION DE SMART CONTROL LINK

Cet appareil détecte la température ambiante, il faut par conséquent tenir compte de plusieurs facteurs lors du choix de son emplacement. Il faut le placer loin des sources de chaleur (radiateurs, rayons solaires, cheminées, etc.) et des courants d'air ou d'ouvertures vers l'extérieur, qui pourraient influencer son fonctionnement. Il faut l'installer à environ 1,5 mètres au-dessus du sol.

⚠ **ATTENTION !**
L'installation doit être effectuée par un technicien qualifié.
Avant d'effectuer tout type de raccordement, couper l'alimentation électrique du générateur de chaleur via l'interrupteur bipolaire externe.
Installer le produit dans un environnement avec des niveaux depollution normaux.

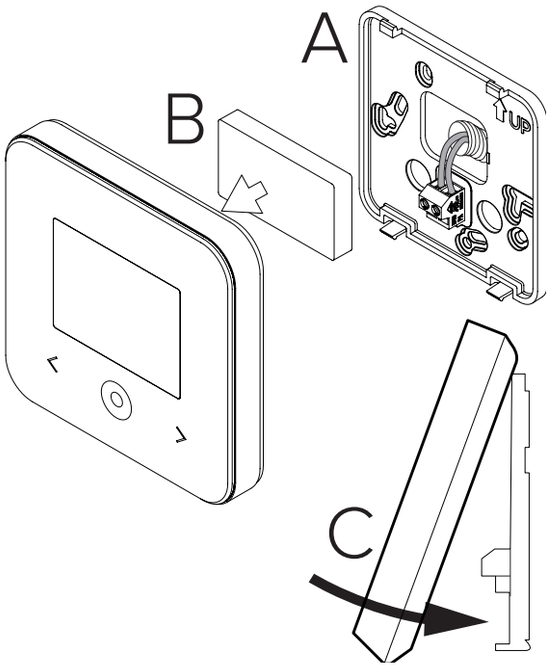

- Fixer la plaque de base (A) de SMART CONTROL LINK au mur et raccorder la paire de fils sur le bornier pour effectuer le raccordement au générateur de chaleur via le BUS.
- Insérer la pile dans le compartiment à pile (B).
- Replacer le SMART CONTROL LINK sur la plaque de base (C) en le poussant doucement vers le bas.

5. ENREGISTREMENT DU COMPTE

- Avant de lancer la procédure de configuration Wi-Fi, vérifier la disponibilité du service **Chaffolink** dans le pays et le bon fonctionnement de votre connexion Internet.
- Télécharger l'APP Chaffolink des Stores. Ouvrir l'APP et enregistrer le compte en saisissant les données requises.
- Entrer dans la poste électronique et cliquer sur le lien contenu dans le message de bienvenue pour activer le compte utilisateur.

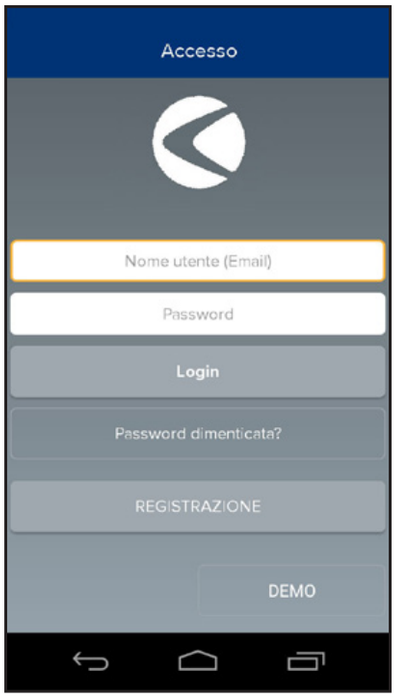

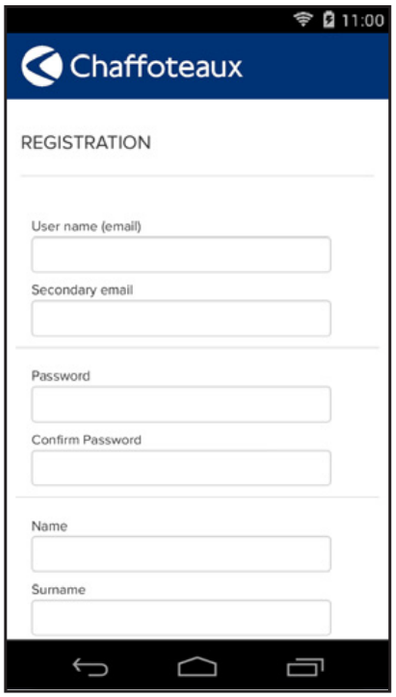

ATTENTION ! Chaffolink supporte les chiffrement suivants pour le Wi-Fi : WEP, WPA/WPA2 Personal

6. CONNEXION À INTERNET ET ENREGISTREMENT DU PRODUIT

1. Après avoir effectué l'installation du produit, alimenter le système. Le Smart Control Link s'allume, l'afficheur indique « Sélectionner langue », suivre pas à pas les instructions de configuration de base, qui s'affichent à chaque fois sur l'afficheur, jusqu'à la demande de configuration du réseau Wi-Fi.
2. Si le réseau Wi-Fi n'est pas configuré lors de la première mise sous tension, aller dans le menu « Connectivité », puis sur « ON/OFF du réseau Wi-Fi » et sélectionner « ON ». Le menu connectivité affiche une nouvelle rubrique du menu « Configuration réseau », la sélectionner et suivre les instructions pas à pas.

IMPORTANT !
Pour les procédures TC et TD décrites dans les paragraphes suivants, il est recommandé de laisser le réglage par défaut DHCP = ON activé.
L'option DHCP = OFF peut être nécessaire en cas de réseaux configurés en mode IP statique.

6.1 Procédure guidée en cas de TÉLÉCONTRÔLE (TC) avec ou sans service TÉLÉASSISTANCE (TD)

1. Ouvrir l'application, se connecter avec le compte précédemment créé et suivre les instructions fournies par la procédure guidée. L'application pour IOS/Apple demandera si le produit en phase de configuration est compatible avec Apple HomeKit. Répondre oui.
2. Le produit sera correctement connecté à Internet et enregistré quand :
   - l'afficheur indique que la connexion au routeur et Internet a été établie ;
   - le message du produit enregistré avec succès apparaît sur l'App ;
   - l'afficheur présente l'écran de base avec l'icône « » fixe.
3. Il est maintenant possible de contrôler le produit Chaffoteaux à distance via l'App pour smartphone ou le portail web **https://www.chaffolink.remotethermo.com.**

IMPORTANT :
Il est possible d'utiliser Chaffolink depuis plusieurs appareils à la fois, en utilisant toujours les mêmes identifiants de connexion. Pour enregistrer plus d'un SMART CONTROL LINK sur un seul compte utilisateur, utiliser la fonction appropriée dans l'application.

6.2 Procédure via le navigateur en cas de TÉLÉASSISTANCE (TD) uniquement sans TÉLÉCONTRÔLE (TC)

Accéder aux paramètres de réseau du smartphone et sélectionner « Remote Gw Thermo-XXXXXX ».

ANDROID

- VIA APP : ouvrir l'application Chaffolink sans se connecter et suivre la procédure guidée.
- VIA NAVIGATEUR : ouvrir le navigateur, taper 192.168.1.1 dans la barre d'adresse, sélectionner le réseau wifi et saisir le mot de passe.
  Il est recommandé de ne pas modifier les paramètres par défaut.

IOS

- Le système d'exploitation IOS proposera automatiquement les prochaines étapes nécessaires pour connecter le produit à Internet

Le produit sera correctement connecté à Internet et enregistré quand :

- l'afficheur indique que la connexion au routeur et Internet a été établie.
- L'afficheur présente l'écran de base avec l'icône « » fixe.

ATTENTION :
Après la confirmation de la procédure, l'appareil utilisé (smartphone, ordinateur, tablette...) se déconnectera automatiquement du réseau Remote Gw Thermo. Le navigateur pourrait afficher une page d'erreur qui ne devra pas être prise en considération.

6.3 Échec de la configuration ou à mettre à jour

En cas d'échec, l'afficheur du SMART CONTROL LINK affiche l'icône « ». Répéter les procédures décrites plus haut.
La configuration du réseau doit être répétée à chaque fois que l'on apporte une modification au réseau Internet de l'habitation (changement de mot de passe, changement d'opérateur, changement de routeur).

LÉGENDE :

« AP »	Access Point ouvert
« »	Absence de connexion au service ou thermostat non configuré correctement
« »	Thermostat connecté au routeur ou à Internet mais pas au Cloud
« »	Thermostat configuré correctement et connecté à Internet et au Cloud
« »	Mise à jour du logiciel en cours

6.4 Programmation de l'heure et affichage de l'heure

Lorsque Smart Control Link est associé à un modèle de générateur de chaleur qui n'a pas d'horloge interne, il faut le connecter à Internet pour afficher l'heure actuelle et régler la programmation horaire via l'App Chaffolink.
S'il n'y a pas de connexion Internet, l'horaire et la programmation ne seront pas disponibles tant que la connexion n'aura pas été rétablie.

7. NUMÉRO DE SÉRIE ET INFORMATIONS WIFI

Toutes les informations se trouvent dans le menu « Connectivité ».
Pour accéder au menu, appuyer sur la touche « ◎ » sur le SMART CONTROL LINK et faire défiler jusqu'à la rubrique « Connectivité ». Sélectionner ensuite « Informations de connectivité ».

8. CENTRES D'ASSISTANCE CHAFFOTEAUX

Les Centres d'assistance Chaffoteaux peuvent accéder à la plateforme de téléassistance, en saisissant leurs identifiants sur le portail Chaffolink **https://www.chaffolink.remotethermo.com**
Pour en savoir plus sur ce service, contacter le numéro vert du Centre de conseils techniques Ariston Thermo.

PRODUIT CONFORME À LA DIRECTIVE EUROPÉENNE 2012/19/EU-Décret législatif 49/2014 en vertu de l'art. 26 du décret législatif n°49 du 14 mars 2014 « Mise en œuvre de la directive 2012/19/UE sur les équipements électriques et électroniques (DEEE) ».	
Le symbole de la poubelle barrée d'une croix sur l'appareil ou sur son emballage indique que ce produit à la fin de sa durée de vie doit être collecté séparément des autres déchets. L'utilisateur doit donc remettre l'équipement en fin de vie dans les centres municipaux appropriés de tri des déchets électroniques et électrotechniques. Si vous ne souhaitez pas vous en occuper vous-même, vous pouvez remettre l'appareil à éliminer au revendeur, lors de l'achat d'un nouvel appareil équivalent. Chez les revendeurs de produits électroniques dont la surface de vente est au moins égale à 400 m^2, il est également possible de remettre gratuitement, sans obligation d'achat, les produits électroniques à éliminer, lorsque leurs dimensions sont inférieures à 25 cm. Un tri sélectif approprié pour acheminer l'appareil usagé au recyclage, au traitement et à une mise au rebut respectueuse de l'environnement contribue à éviter des effets négatifs sur l'environnement et sur la santé et favorise la réutilisation ou le recyclage des matériaux composant le produit.	

Installer le produit dans un environnement avec des niveaux de pollution normal.

Spécifications Techniques

Alimentation électrique	BUS 8 à 24 V maxi. Batterie au lithium-ion
Piles	3,7 VCC ⎓ 500 mAh
Puissance électrique absorbée	≤30 mA
Température de fonctionnement	de 0 à 40 °C
Température de stockage avec piles	de 10 à 45 °C
Température de stockage sans piles	de 20 à 70 °C
Humidité	20 % RH - 80% RH
Précision de la température	+/- 0,5°C
Longueur et section du câble Bus **REMARQUE : POUR ÉVITER LES PROBLÈMES D'INTERFÉRENCES, UTILISER UN CÂBLE BLINDÉ OU UN CÂBLE DE TÉLÉPHONE À DEUX FILS.**	Maxi. 50 m ø mini. 0,5 mm^2
Classe d'isolation	III
Indices de protection	IP 20
Dimensions	103 mm x 103 mm x 19,1 mm
Bande de fréquence utilisée	2400 MHz - 2483,5 MHz
Puissance maximale en débit	+19 dBm
Canaux Wi-Fi	1-13

Fiche produit (uniquement avec le système BUS)	
Nom du fournisseur	CHAFFOTEAUX
Nom de modèle du fournisseur	**SMART CONTROL LINK**
Classe de contrôle de la température	V
Contribution à l'efficacité énergétique en % pour le chauffage des pièces	+3 %
En ajoutant une sonde externe ou météo provenant d'Internet :	
Classe de contrôle de la température	VI
Contribution à l'efficacité énergétique en % pour le chauffage des pièces	+4 %
Dans un système à 3 zones avec 2 capteurs d'ambiance :	
Classe de contrôle de la température	VIII
Contribution à l'efficacité énergétique en % pour le chauffage des pièces	+5 %

1. OVERVIEW

Thank you for choosing Chaffolink, the system designed and manufactured by Chaffoteaux to provide a whole new experience in using a domestic heating and water system. Chaffolink allows you to start, stop and check the temperature of domestic heating and water anytime, anywhere from a smartphone or PC.
It constantly monitors energy consumption to cut your gas bills and notifies you in real time of boiler malfunctions.
Also, when the teleassistance service is activated, the service centre will be able to solve most problems remotely. For further information, go to the Chaffolink website:
http://www.chaffoteaux.com or call us on **0333 240 8777.**

2. SAFETY RULES

WARNING
The following manual is an integral and essential part of the product and must always be kept with care and attached to the product, even if it is transferred to another owner or user, or when it is used with a different application.
Do not use the product for any purpose other than that specified in this manual. The manufacturer is not liable for damage resulting from improper use of the product or failure to install it as instructed herein. All maintenance on the product must be carried out exclusively by qualified staff using solely original spare parts.
The manufacturer is not liable for damage resulting from failure to observe this instruction, which may compromise the safety of the installation.

SYMBOL LEGEND:

⚠ Failure to comply with this warning may result in personal injury or even death.

⚠ Failure to comply with this warning may result in serious damage to property and plants or injury to animals.
The manufacturer is not liable for damage resulting from improper use of the product or failure to install it as instructed herein.

Do not perform operations that involve removing the appliance from its installation location.

Damage to the device.

Do not climb onto chairs, stools, ladders or unstable supports to clean the device.

Personal injuries due to falling from a height or shearing (double stepladders).

Do not use any insecticides, solvents or aggressive detergents to clean the appliance.

Damage to plastic or painted parts.

Do not use the appliance for any purpose other than normal domestic use.

Damage to the appliance caused by operational overload.

Damage to objects caused by improper use.

Do not allow children or inexperienced people to operate the appliance.

Damage to the appliance due to improper use.

During the cleaning, maintenance and connection operations, it is necessary to isolate the appliance from the mains supply by removing the plug from the mains.

Personal injury due to electrocution.

WARNING!

The appliance can be used by children older than 8 years and by people with reduced physical, sensory or mental abilities, or who lack adequate experience and the necessary knowledge, provided that they are supervised or have been instructed on how to use the appliance safely and on the attendant risks.

Children must not play with the appliance. Do not allow unsupervised children to clean or service the appliance.

WARNING!

There is a risk of explosion if the batteries are replaced by new ones of the wrong type. The batteries must be disposed of separately from normal waste for special treatment.

3. SMART CONTROL LINK

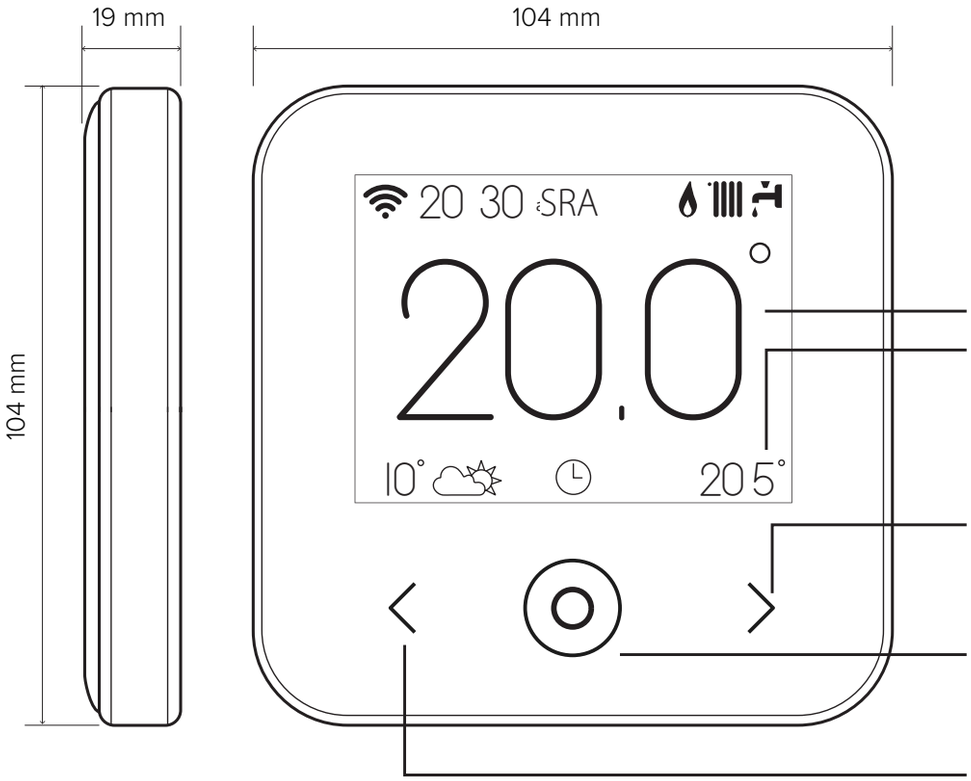

DISPLAY:
- ROOM TEMPERATURE DETECTED
- ROOM TEMPERATURE SETPOINT

RIGHT ARROW:
- INCREMENT A VALUE
- SCROLL DOWN

CENTRAL BUTTON (BLUE):
- CONFIRM A PROMPT OR SELECTION
- BLINKING LIGHT: ERROR OR BATTERY IN CHARGE

LEFT ARROW:
- DECREMENT A VALUE
- SCROLL UP

LEGEND:

" "	Wi-Fi
" "	Winter
" "	Summer
" "	Heating only
" "	Cooling
" "	OFF system off
" "	Programmed
" "	Manual
" "	Override
" "	Holiday function enabled
" "	Flame present indication
" "	Outdoors temperature
" "	Internet weather report
"SRA"	SRA function enabled
" "	Error indication
" "	Screen locked
" "	Resistance

Use the following link to download the manual:
www.chaffoteaux.com/uk/Boiler_Accessories/

Installing SMART CONTROL LINK and activating the Chaffolink services is quick and easy: it takes just 3 steps!

The term “Teleassistance” (TD) means the Technical Assistance Centre service, which provides all remote support functions. The term “Telecontrol” (TC) means the end user service for monitoring and configuring the Chaffoteaux appliance with a smartphone app or web portal.

4. SMART CONTROL LINK INSTALLATION

The device detects the room temperature, therefore several factors should be taken into account when choosing an installation site. Position the device far from heat sources (radiators, sunlight, fireplaces, etc.) and from draughts, doorways and windows which could affect the temperature readings. It should be installed approximately 1.5 metres above the floor level.

⚠ WARNING!
Installation should be performed by a qualified technician.
Before making any connections, shut off electrical power to the boiler with its external two-position switch.
Install the product in a room with a normal level of pollution.

- Secure the SMART CONTROL LINK base plate (A) to the wall and connect the pair of wires to the terminal clamp to hook the boiler up via the BUS.
- Fit the battery in its compartment (B).
- Restore SMART CONTROL LINK on its base plate (C) by pushing it carefully downwards.

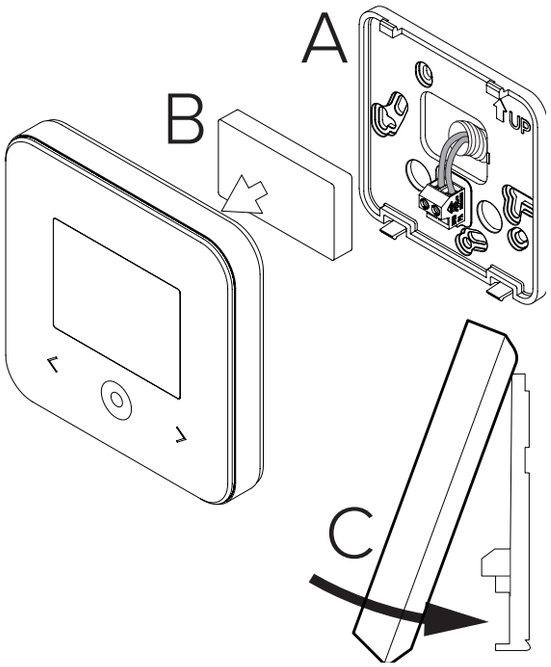

5. ACCOUNT REGISTRATION

- Before starting the Wi-Fi configuration procedure, check that **Chaffolink** service is available in your country and that your internet connection is on-line.
- Download the Chaffolink app from the Stores. Open the app and register your account by entering the requested information.
- Click on the link in the welcome email to activate the new account.

WARNING! Chaffolink supports the following Wi-Fi security protocols: WEP, WPA/WPA2 Personal

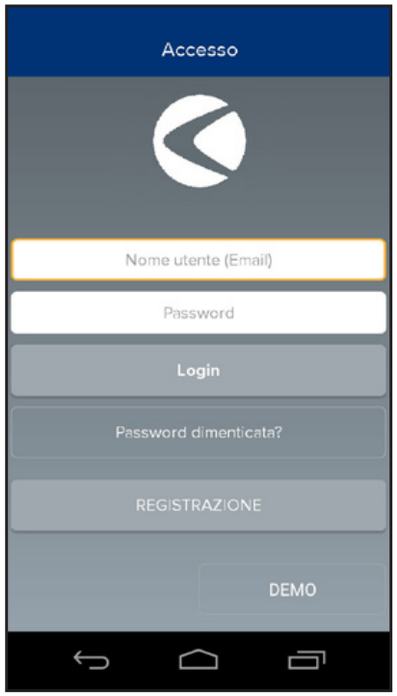

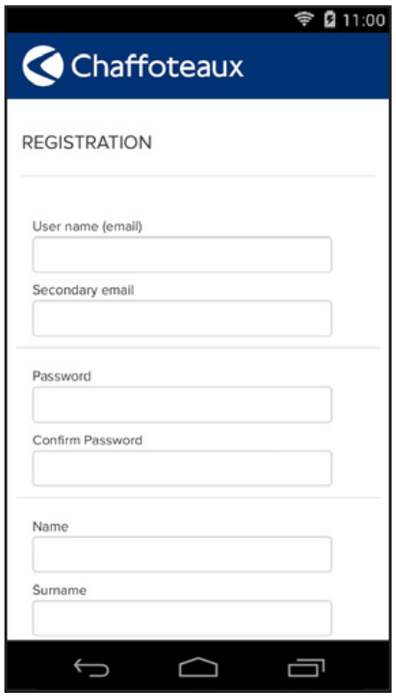

6. CONNECTING TO THE INTERNET AND REGISTERING THE PRODUCT

1. After you have installed the product, switch on the heating system. SMART CONTROL LINK turns on and the display reads “Select language”; follow the guided basic configuration procedure until you are prompted to configure the Wi-Fi network.
2. If you have not configured the Wi-Fi connection during the first startup, go to the “Connectivity” menu, select “Wi-Fi ON/OFF” and then select “ON”. The connectivity menu will display the new menu option “network configuration”; select this and follow the instructions.

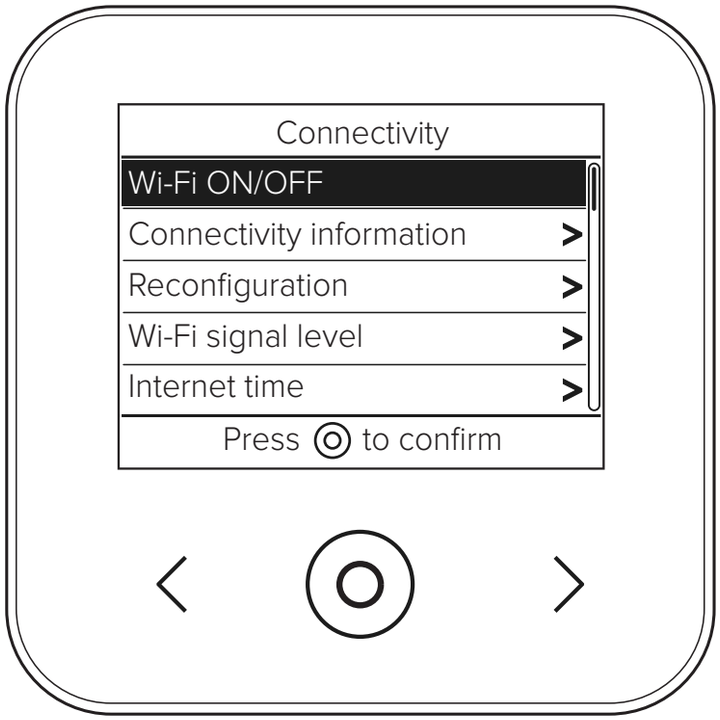

IMPORTANT!
When running the TC and TD procedures described below, it is best to leave the default setting DHCP = ON unchanged.
The setting DHCP=OFF must be selected for networks configured in static IP mode.

6.1 Guided procedure for TELECONTROL (TC) with or without the TELEASSISTANCE (TD) service

1. Open the app, login to your account and follow the guided procedure. The App for IOS/Apple will ask if the product being configured is compatible with Apple HomeKit; you should confirm that it is.
2. The product is properly connected to internet and registered if:
   - the display indicates a successful connection to the router and internet
   - the app displays a message confirming that the product has been registered.
   - the display shows the basic screen with the " 📶 " icon steady
3. You can now control your Chaffoteaux appliance remotely using the smartphone app or on the web portal **www.chaffolink.remotethermo.com.**

IMPORTANT:
You can use Chaffolink with several devices at once: simply use the same credentials to log in. The app includes an option for registering more than one SMART CONTROL LINK with a single user account.

6.2 Browser-based procedure for TELEASSISTANCE (TD) without TELECONTROL (TC)

Open your smartphone's network settings and select «Remote Gw Thermo-XXXXXX».

ANDROID

- VIA APP: open the Chaffolink App, without logging in, and follow the guided procedure.
- VIA BROWSER: open the web browser, enter 192.168.1.1 in the address bar, select the wifi network and enter the password.
  We recommend leaving the default settings unchanged

IOS

- The IOS operating system will automatically suggest the next steps required to connect the product to the internet

The product is properly connected to internet and registered if:

- the display indicates a successful connection to the router and internet
- the display shows the basic screen with the “ ” icon steady.

WARNING:
After confirming the procedure, your device (smartphone, PC, tablet ...) will automatically disconnect from the Remote GW Thermo network; an error page may appear in the browser window that can be ignored.

6.3 Configuration unsuccessful or requiring update

If the configuration is not successful, SMART CONTROL LINK will display the “ ” icon. Repeat the procedures described previously.
The network configuration must be repeated every time you make a change to the internet network in your home (change to password, operator, router).

LEGEND:

“AP”	Access Point open
“ ”	No connection to the service or thermostat not configured correctly
“ ”	Thermostat connected to the router or internet but not to the Cloud
“ ”	Thermostat configured correctly and connected to the internet and Cloud
“ ”	Software update in progress

6.4 Time scheduling and time display

When SMART CONTROL LINK is combined with a boiler which does not have its own internal clock, it must be connected to internet to show the current time and configure time scheduling with the Chaffolink app.
If no internet connection is available, the time and time scheduling will not be available.

7. SERIAL NUMBER AND WI-FI INFORMATION

This information can be found in the “Connectivity” menu.
To access the menu, press the “◎” button on the SMART CONTROL LINK and scroll down to the “Connectivity” option. Then select “Connectivity information”.

8. CHAFFOTEAUX SERVICE CENTRES

Chaffoteaux Service Centres can access the Teleassistance platform by entering their credentials on the Chaffolink Portal: **https://www.chaffolink.remotethermo.com**
For more information about the service contact the freephone Chaffoteaux Technical Consultancy Centre.

PRODUCT CONFORMING TO EU DIRECTIVE 2012/19/EU and Italian Legislative Decree 49/2014 in accordance with article 26 of Legislative Decree of 14 March 2014, no. 49 “Implementation of Directive 2012/19/EU on waste from electrical and electronic equipment (RAEE)”	
The barred wheeled bin symbol appearing on the appliance or on its packaging indicates that the product must be collected separately from other waste at the end of its useful life. The user must therefore deliver the decommissioned product to an appropriate local facility for separate collection of electrotechnical and electronic waste. Alternatively, the appliance to be scrapped can be delivered to the dealer when purchasing a new equivalent appliance. Electronic products measuring less than 25 cm can also be delivered for disposal, at no cost, to electronic equipment retail shops having a surface area of at least 400 m^2, without having to purchase other products. Proper separated collection of the decommissioned appliance for its subsequent recycling, treatment and eco-compatible disposal helps to prevent negative effects on the environment and human health, besides encouraging reuse and/or recycling of its constituent materials.	

Install the product in a room with a normal level of pollution.

Technical specifications

Power supply	BridgeNet® BUS 8 to 24V max; lithium ion battery
Battery	3.7 VDC ⎓ 500 mAh
Current draw	≤30mA
Operating temperature	-0 to 40°C
Storage temperature with battery	-10 to 45°C
Storage temperature without battery	-20 to 70°C
Humidity	20% RH to 80% RH
Temperature reading precision	+/- 0.5°C
Bus wire length and cross-sectional area **NOTE: TO AVOID INTERFERENCE PROBLEMS,** **USE A SHIELDED CABLE OR TWISTED PAIR CABLE.**	max. 50 m ø min. 0.5 mm^2
Insulation class	III
Protection rating	IP 20
Dimensions	103mm x 103mm x 19.1mm
Frequency band used	2400 MHz - 2483.5 MHz
Maximum power in the band	+19 dBm
Wi-Fi channels	1-13

Product card (with BridgeNet bus system only)	
Supplier name	CHAFFOTEAUX
Supplier identification model	**SMART CONTROL LINK**
Temperature control class	V
Energy efficiency contribution (%) for space heating	+3%
With an optional external sensor or internet weather data:	
Temperature control class	VI
Energy efficiency contribution (%) for space heating	+4%
In a system with 3 zones with 2 room sensors:	
Temperature control class	VIII
Energy efficiency contribution (%) for space heating	+5%

1. GENERALIDADES

Gracias por elegir Chaffolink, el sistema ideado y producido por Chaffoteaux para ofrecer una nueva experiencia de uso de su sistema de calefacción doméstico y de agua sanitaria. Con Chaffolink se puede encender, apagar y controlar la temperatura de la calefacción y del agua sanitaria desde un smartphone o un ordenador, en cualquier momento y en cualquier lugar.
El sistema permite monitorizar constantemente los consumos energéticos garantizando un ahorro en la factura del gas y avisa en tiempo real en caso de fallo del generador de calor. Además, activando el servicio de teleasistencia, el centro de asistencia podrá resolver la mayor parte de los problemas a distancia. Para obtener información más detallada al respecto, visite el sitio web dedicado: **http://www.chaffoteaux.es/chaffolink-pro.html**
O llámenos al número **902 88 63 43**, el servicio de asistencia técnica telefónica para responder a todas sus preguntas.

2. NORMAS DE SEGURIDAD

ATENCIÓN
El siguiente manual es parte integrante y esencial del producto, se debe conservar con cuidado y siempre debe acompañar al producto, incluso en caso de cambio de propiedad o de usuario, o de empleo para otra aplicación.
No utilizar el producto con fines diferentes de aquellos especificados en el manual. El fabricante no se hace responsable en caso de daños derivados de usos inadecuados del producto o falta de conformidad de la instalación con las instrucciones contenidas en este manual. Todas las operaciones de mantenimiento del producto deberán ser ejecutadas exclusivamente por personal cualificado y con el empleo de repuestos originales exclusivamente.
El fabricante no se hace responsable en caso de daños derivados del incumplimiento de esta indicación; el incumplimiento podría comprometer la seguridad de la instalación.

LEYENDA DE SÍMBOLOS:

⚠ El incumplimiento de la advertencia supone un riesgo de lesiones, en determinadas ocasiones incluso mortales, para las personas.

△ El incumplimiento de la advertencia supone un riesgo de daños, en determinadas ocasiones incluso graves, para objetos, plantas o animales.

El fabricante no se hace responsable en caso de daños derivados de usos inadecuados del producto o falta de conformidad de la instalación con las instrucciones contenidas en este manual.

No realice operaciones que requieran el retiro del aparato del lugar de instalación.
Daños en el aparato.

No se suba a sillas, taburetes, escaleras o soportes inestables para efectuar la limpieza del aparato.
Lesiones personales por caídas desde lo alto o por cortes (escaleras dobles).

No utilice insecticidas, disolventes o detergentes agresivos para la limpieza del aparato.
Daño de las partes plásticas o pintadas.

No utilice el aparato con finalidades diferentes a las de un uso doméstico normal.
Daño del aparato por sobrecarga de funcionamiento.
Daño de los objetos indebidamente tratados.

No permita que niños o personas inexpertas utilicen el aparato.
Daño del aparato por uso inadecuado.

Durante la limpieza, el mantenimiento y la conexión es necesario aislar el aparato de la red de alimentación desconectando la clavija de la toma.
Lesiones personales por electrocución.

¡ATENCIÓN!
El aparato puede ser utilizado por niños de edad no inferior a 8 años o por personas con capacidades físicas, sensoriales o mentales reducidas o carentes de experiencia o del conocimiento necesario, siempre que estén bajo vigilancia o bien que las mismas hayan recibido instrucciones relativas al uso seguro del aparato y a la comprensión de los peligros relativos. No deje que los niños jueguen con el aparato. Las operaciones de limpieza y mantenimiento a cargo del usuario no deben ser realizadas por niños sin vigilancia.

¡ATENCIÓN!
Riesgo de explosión si las baterías se cambian por otras de tipo incorrecto. Las baterías deben eliminarse a través de recogida selectiva para ser tratadas de forma especial.

3. SMART CONTROL LINK

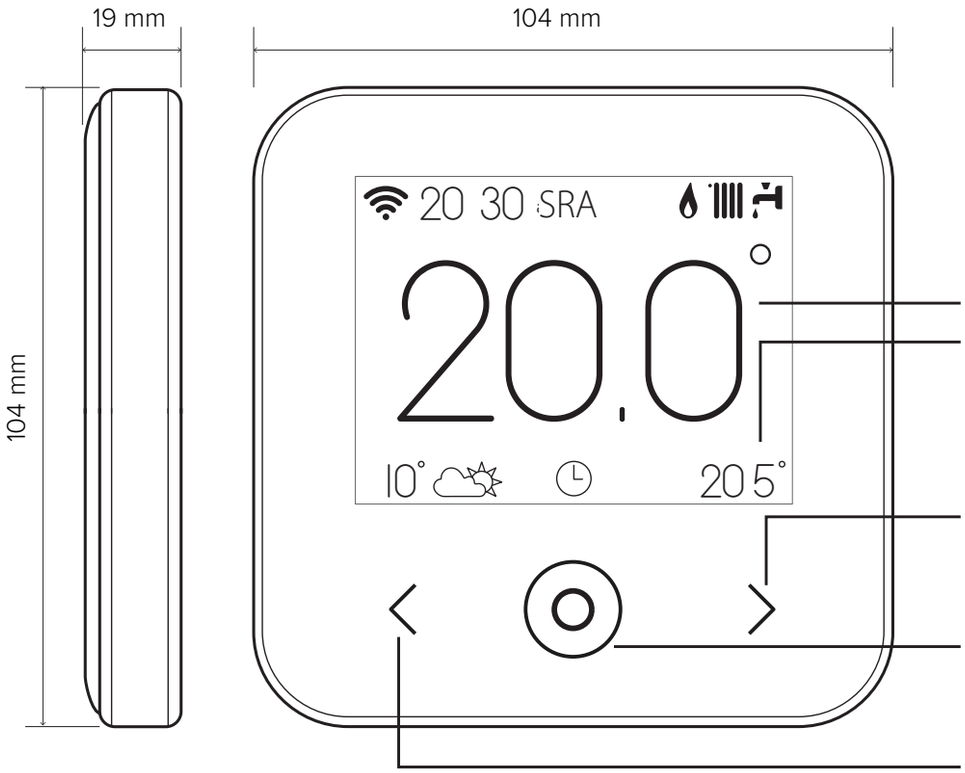

DISPLAY:
- TEMPERATURA INTERNA DETECTADA
- TEMPERATURA INTERNA CONFIGURADA (SET POINT)

FLECHA A LA DERECHA:
- AUMENTO DE UN VALOR
- DESPLAZAR HACIA ABAJO

TECLA CENTRAL (AZUL)
- CONFIRMAR UNA RESPUESTA O SELECCIÓN
- LUZ PARPADEANTE: ERROR O BATERIA EN CARGA

FLECHA A LA IZQUIERDA:
- REDUCCIÓN DE UN VALOR
- DESPLAZAR HACIA ARRIBA

LEYENDA:

" "	Wi-Fi
" "	Invierno
" "	Verano
" "	Solo calefacción
" "	Refrigeración
" "	OFF (sistema apagado)
" "	Programado
" "	Manual
" "	Anulación
" "	Función Vacaciones activa
" "	Indicación de presencia de la llama
" "	Temperatura externa
" "	El tiempo en Internet
"SRA"	Función SRA activa
" "	Aviso de error
" "	Pantalla bloqueada
" "	Resistencia

Para descargar de Internet el manual de instrucciones completo, haga clic en el siguiente enlace:
http://www.chaffoteaux.es

Instalar el SMART CONTROL LINK y activar los servicios Chaffolink es fácil y veloz: ¡bastan solo 3 pasos!

Se entiende por “Teleasistencia” (TD) el servicio dirigido al Centro de Asistencia Técnica a través del cual se realizan a distancia todas las funciones de asistencia del producto. Se entiende por “Telecontrol” (TC) el servicio dirigido al usuario final, para monitorizar y configurar su producto Chaffoteaux a través de una aplicación para smartphones o el portal web.

4. INSTALACIÓN DEL SMART CONTROL LINK

El aparato mide la temperatura ambiente, por lo tanto, cuando se elige la posición de instalación deben tomarse algunas precauciones. Colocarlo alejado de fuentes de calor (radiadores, rayos solares, chimeneas, etc.) y de corrientes de aire o aberturas que puedan alterar la medición. Instalarlo a aproximadamente 1,50 m de altura del pavimento.

⚠ ¡ATENCIÓN!
La instalación debe ser realizada por personal técnico especializado.
Antes de efectuar cualquier tipo de conexión, desconecte la alimentación eléctrica del generador de calor mediante el interruptor bipolar externo.
Instale el producto en un entorno con niveles normales de contaminación.

- Fije la placa de base (A) del SMART CONTROL LINK a la pared y conecte el par de cables en el borne para efectuar la conexión al generador de calor mediante BUS.
- Inserte la batería en el correspondiente alojamiento (B).
- Vuelva a poner el SMART CONTROL LINK en la placa base (C) y empújela delicadamente hacia abajo.

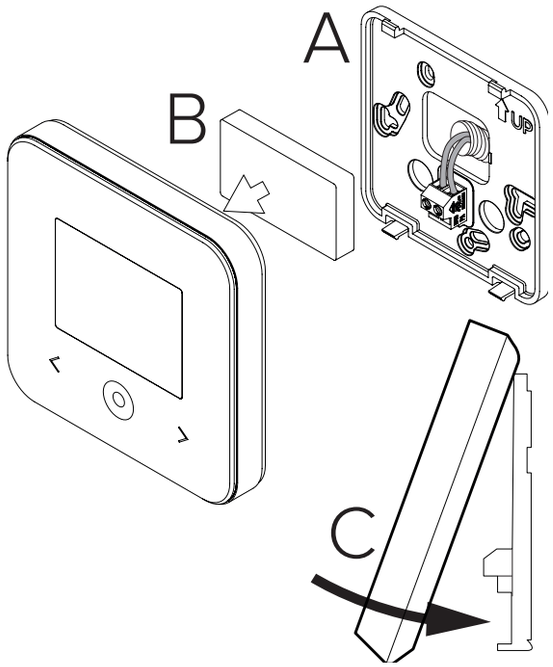

5. REGISTRO DE LA CUENTA

- Antes de dar inicio al procedimiento de configuración Wi-Fi, verifique la disponibilidad el servicio **Chaffolink** en el país correspondiente y el funcionamiento correcto de la conexión disponible a Internet.
- Descargue la APP Chaffolink de las tiendas de aplicaciones.
  Abra la APP y registre la cuenta introduciendo los datos requeridos.
- Consulte su bandeja de entrada y haga clic en el enlace presente en el correo de bienvenida para activar la cuenta de usuario.

¡ATENCIÓN! Chaffolink es compatible con los siguientes cifrados para Wi-Fi: WEP, WPA/WPA2 Personal

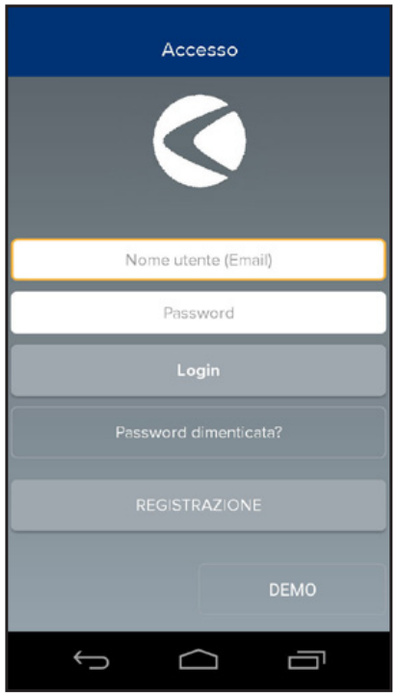

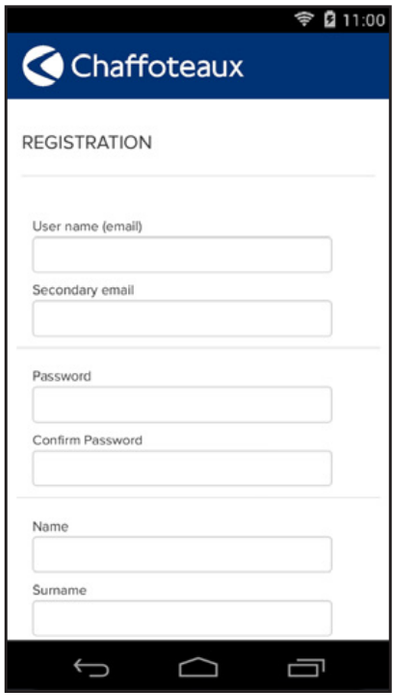

6. CONEXIÓN A INTERNET Y REGISTRO DEL PRODUCTO

1. Después de efectuar la instalación del producto, alimente el sistema. El SMART CONTROL LINK se enciende, en el display aparece el mensaje “Seleccionar idioma”, siga paso a paso las indicaciones para las configuraciones básicas que se van mostrando en el display, hasta llegar a la petición de la configuración de la red Wi-Fi.
2. Si la configuración de la red Wi-Fi no se ha realizado durante el primer encendido, acceda al menú “Conectividad”, vaya a “ON/OFF de la red Wi-Fi” y seleccione “ON”. El menú de conectividad muestra la nueva opción “configuración de red”; selecciónela y siga paso a paso las instrucciones.

¡IMPORTANTE!
Para los procedimientos TC y TD descritos en los siguientes párrafos, se recomienda dejar activa la configuración predefinida DHCP = ON.
La opción DHCP =OFF puede requerirse en caso de redes con IP estática.

6.1 Procedimiento guiado en caso de TELECONTROL (TC) con o sin servicio de TELEASISTENCIA (TD)

1. Abra la App, acceda con la cuenta creada previamente y siga las instrucciones del procedimiento guiado. La App para IOS/Apple preguntará si el producto en fase de configuración es compatible con Apple HomeKit; responda afirmativamente.
2. El producto quedará correctamente conectado a Internet y registrado cuando:
   - en el display aparezca la confirmación de conexión al router y a Internet
   - en la App aparezca el mensaje de producto registrado con éxito.
   - en el display aparezca la pantalla básica con el icono “ ” fijo
3. A partir de este momento se podrá controlar a distancia el producto Chaffoteaux mediante la App para smartphones o el portal web **www.chaffolink.remotethermo.com.**

IMPORTANTE:
El Chaffolink puede usarse desde varios dispositivos al mismo tiempo, utilizando siempre las mismas credenciales de acceso. Para registrar varios SMART CONTROL LINK en una única cuenta de usuario, utilice la función correspondiente en la APP.

6.2 Procedimiento mediante navegador si se dispone únicamente de TELEASISTENCIA (TD) sin TELECONTROL (TC)

Abra los ajustes de red en su smartphone y seleccione «Remote Gw Thermo-XXXXXX».

ANDROID

- MEDIANTE LA APP: Abra la App Chaffolink, sin iniciar sesión, y siga el procedimiento guiado.
- MEDIANTE EL NAVEGADOR: Abra el navegador, teclee 192.168.1.1 en la barra de direcciones, seleccione la red wifi e ingrese la contraseña. Se recomienda no modificar las configuraciones predeterminadas

IOS

- El sistema operativo IOS propondrá automáticamente los pasos que hay que seguir a continuación para conectar el producto a Internet.

El producto quedará correctamente conectado a Internet y registrado cuando:
- en el display aparezca la confirmación de conexión al router y a Internet
- en el display aparezca la pantalla básica con el icono “ ” fijo

ATENCIÓN:
Después de confirmar el procedimiento, el dispositivo (smartphone, PC, Tablet...) se desconectará automáticamente de la red Remote Gw Thermo; en el navegador se podría visualizar una página de error que no debe tomarse en consideración.

6.3 Configuración no lograda o no actualizada

Si no se consigue efectuar la configuración, en el display del SMART CONTROL LINK aparece el icono “ ”. Repita los procedimientos que se han descrito anteriormente.
La configuración de la red se debe repetir cada vez que se realiza una modificación en la red Internet de la vivienda (cambio de contraseña, de operador o de router).

LEYENDA:

“AP”	Access Point aperto
“ ”	Ausencia de conexión al servicio o termostato no configurado correctamente
“ ”	Termostato conectado al router o a Internet pero no a la nube
“ ”	Termostato correctamente configurado y conectado a Internet y a la nube
“ ”	Actualización del software en curso

6.4 Programación horaria y visualización de la hora

Cuando el SMART CONTROL LINK está asociado a un modelo de generador de calor que no cuenta con reloj interno, es necesario conectarlo a Internet para ver la hora actual y configurar la programación horaria mediante la App Chaffolink.
Si no hay conexión a Internet, la hora y la programación no estarán disponibles hasta que la conexión se restablezca.

7. NÚMERO DE SERIE Y DATOS DE WIFI

Toda la información se encuentra en el menú “Conectividad”.
Para acceder al menú pulse la tecla “◎” en el SMART CONTROL LINK y desplácese hacia adelante hasta llegar a la opción “Conectividad”. Seleccione entonces “información sobre la conectividad”.

8. CENTROS DE ASISTENCIA CHAFFOTEAUX

Los centros de asistencia Chaffoteaux permiten acceder a la plataforma de teleasistencia introduciendo los datos de acceso en el portal Chaffolink: **https://www.chaffolink.remotethermo.com**
Para más información sobre el servicio, llame al número gratuito del Centro de Asistencia Técnica Ariston Thermo.

PRODUCTO CONFORME CON LA DIRECTIVA UE 2012/19/UE- Dec. Leg. 49/2014 en virtud del Art. 26 del Decreto Legislativo del 14 de marzo de 2014, n° 49 “Aplicación de la directiva 2012/19/UE sobre los residuos de los aparatos eléctricos y electrónicos (RAEE)”	
El símbolo del contenedor tachado reproducido en el aparato o en el embalaje, indica que al final de la vida útil del producto, este debe eliminarse por separado de los demás residuos. El usuario deberá entregar el aparato al final de su vida útil a los centros municipales idóneos de recogida selectiva de residuos electrotécnicos y electrónicos. Como alternativa a la gestión autónoma es posible entregar al revendedor el aparato que se desea eliminar, en el momento de la compra de un nuevo aparato de tipo equivalente. En tiendas de productos electrónicos con una superficie de venta de por lo menos 400 m^2, se pueden entregar gratuitamente, sin obligación de compra, productos electrónicos con tamaño inferior a 25 cm para su eliminación. La debida recogida selectiva para enviar el equipo al reciclado, al tratamiento o al desguace compatible con el medio ambiente contribuye a evitar posibles efectos negativos al medio ambiente y a la salud y favorece el reciclado de los materiales de los que se compone el equipo.	

Instale el producto en un entorno con niveles normales de contaminación.

Especificaciones técnicas

Alimentación eléctrica	BUS BridgeNet® de 8 a 24 V máx.; batería de iones de litio
Batería	3,7 VCC ⎓ 500 mAh
Consumo eléctrico	≤ 30 mA
Temperatura de funcionamiento	de -0 a 40 °C
Temperatura de almacenamiento con batería	de -10 a 45 °C
Temperatura de almacenamiento sin batería	de -20 a 70 °C
Humedad	de 20 % HR a 80 % HR
Exactitud de la temperatura	+/- 0,5 °C
Longitud y sección del cable de bus **NOTA: PARA EVITAR PROBLEMAS DE INTERFERENCIAS, UTILICE UN CABLE BLINDADO O UN CABLE DE PAR TRENZADO.**	máx. 50 m ø mín. 0.5 mm^2
Clase de aislamiento	III
Grados de protección	IP 20
Dimensiones	103 mm x 103 mm x 19,1 mm
Banda de frecuencia	2400 MHz - 2483.5 MHz
Potencia máxima en la banda	+19 dBm
Canales Wi-Fi	1-13

Ficha del producto (solo con sistema Bus BridgeNet)	
Nombre del proveedor	Chaffoteaux
Modelo de identificación del proveedor	**SMART CONTROL LINK**
Clase de control de temperatura	V
Contribución a la eficiencia energética % para la calefacción de los ambientes	+3 %
Añadiendo una sonda externa o el tiempo en Internet:	
Clase de control de temperatura	VI
Contribución a la eficiencia energética % para la calefacción de los ambientes	+4 %
En un sistema de 3 zonas con 2 sensores ambiente:	
Clase de control de temperatura	VIII
Contribución a la eficiencia energética % para la calefacción de los ambientes	+5 %

1. INFORMAÇÕES GERAIS

Obrigado por ter escolhido Chaffolink, o sistema criado e produzido pela Chaffoteaux para fornecer uma nova experiência de uso do próprio sistema de aquecimento doméstico e de água sanitária. Com Chaffolink pode ligar, desligar e controlar a temperatura do aquecimento e da água sanitária através do smartphone ou do computador, sempre e a partir de qualquer lado.
Permite monitorizar constantemente os consumos energéticos garantindo poupar na fatura do gás e avisa-o em tempo real em caso de avaria do gerador de calor.
Além disso, ativando o serviço de teleassistência, o centro de assistência pode resolver a maior parte dos problemas à distância. Para obter mais informações sobre o sítio da Web dedicado ao serviço Chaffolink: **http://www.chaffoteaux.pt**
Telefone de Contacto **(+351) 21 960 5300**

O nosso Serviço de Apoio ao Cliente ativo das 9:00 às 18:00.

2. REGRAS DE SEGURANÇA

ATENÇÃO
O seguinte manual é parte integrante e essencial do produto; deve ser bem guardado e acompanhar sempre o produto, mesmo em caso de transferência para outro proprietário ou utilizador, ou em caso de utilização noutra aplicação.
Não é permitido utilizar o produto para outros fins diferentes dos especificados no presente manual. O fabricante não assume qualquer responsabilidade por eventuais danos causados por um uso indevido do produto ou pela não adequação da instalação às instruções fornecidas neste manual. Todas as operações de manutenção no produto devem ser efetuadas exclusivamente por pessoal qualificado e mediante a utilização exclusiva de peças sobressalentes originais.
O fabricante não assume qualquer responsabilidade por eventuais danos relacionados com a não observância desta indicação, o que pode comprometer a segurança da instalação.

Legenda dos símbolos:

⚠ A não observância de uma advertência implica risco de lesões, em determinadas circunstâncias até mesmo mortais, para as pessoas.

△ A não observância de uma advertência implica risco de danos, em determinadas circunstâncias até mesmo graves, nos objetos, nas plantas ou nos animais.

O fabricante não assume qualquer responsabilidade por eventuais danos causados por um uso indevido do produto ou pela não adequação da instalação às instruções fornecidas neste manual.

Não realize operações que impliquem a remoção do aparelho da sua instalação.
Danos do aparelho.

Não suba para cadeiras, bancos, escadas ou suportes instáveis para efetuar a limpeza do aparelho.
Lesões pessoais causadas por queda ou corte (escadotes).

Não utilize inseticidas, solventes nem detergentes agressivos para a limpeza do aparelho.
Danos nas peças de material plástico ou pintadas.

Não utilize o aparelho para fins diferentes da utilização doméstica normal.
Danos no aparelho por sobrecarga de funcionamento.
Danos nos objetos tratados indevidamente.

Não permita que crianças ou pessoas inexperientes utilizem o aparelho.
Danos no aparelho causados por uma utilização indevida.

Durante os trabalhos de limpeza, manutenção e conexão é necessário isolar o aparelho da rede de alimentação, retirando a ficha da tomada.
Lesões pessoais por eletrocussão.

ATENÇÃO!
O aparelho pode ser utilizado por crianças de idade não inferior a 8 anos e por pessoas com capacidades físicas, sensoriais ou mentais reduzidas, ou por pessoas sem experiência ou conhecimento, desde que estejam sob supervisão ou depois de terem recebido instruções adequadas sobre a utilização segura do aparelho e a compreensão dos perigos associados ao mesmo.
As crianças não devem brincar com o aparelho. A limpeza e a manutenção destinadas a serem efetuadas pelo utilizador não devem ser efetuadas por crianças sem vigilância.

ATENÇÃO!
Risco de explosão se as baterias forem substituídas por outras de tipo incorreto. As baterias devem ser eliminadas mediante o sistema de recolha diferenciada para serem tratadas de modo especial.

3. SMART CONTROL LINK

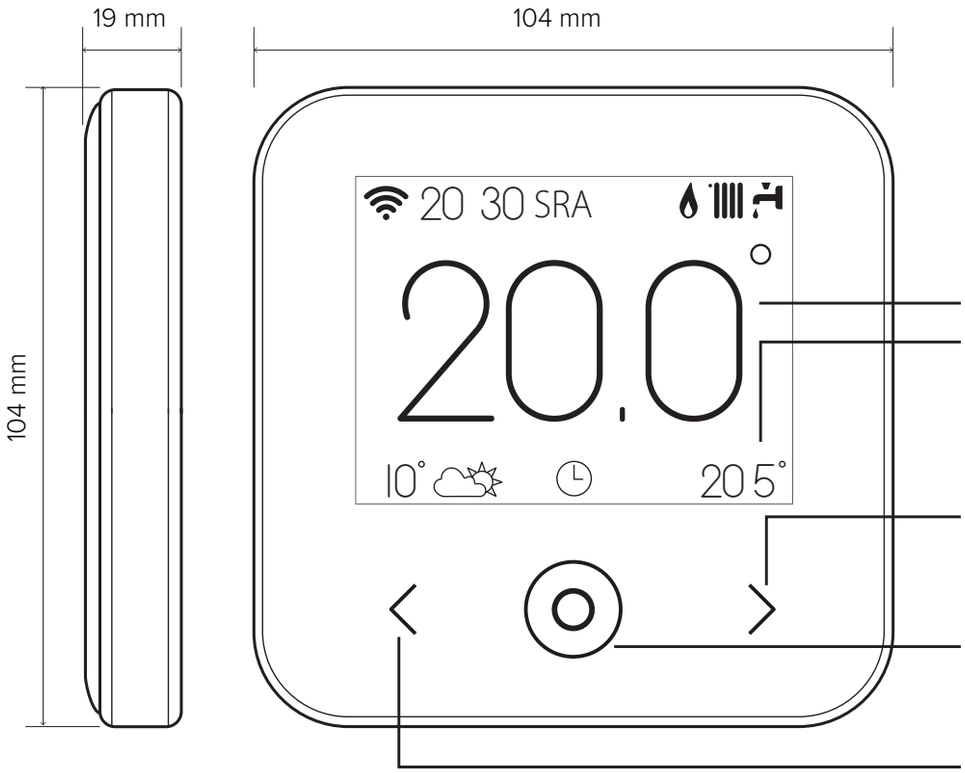

VISOR:
- TEMPERATURA INTERNA DETETADA
- TEMPERATURA INTERNA DEFINIDA (VALOR DE REFERÊNCIA)

SETA PARA A DIREITA:
- AUMENTO DE UM VALOR
- PERCORRER PARA BAIXO

TECLA CENTRAL (AZUL):
- CONFIRMAR UM PEDIDO OU UMA ESCOLHA
- LUZ INTERMITENTE: ERRO OU BATERIA EM CARGA

SETA PARA A ESQUERDA:
- DIMINUIÇÃO DE UM VALOR
- PERCORRER PARA CIMA

LEGENDA:

“ ”	Wi-Fi
“ ”	Inverno
“ ”	Verão
“ ”	Só aquecimento
“ ”	Arrefecimento
“ ”	OFF (sistema desligado)
“ ”	Programado
“ ”	Manual
“ ”	Suspender
“ ”	Função Férias ativa
“ ”	Indicação de presença de chama
“ ”	Temperatura exterior
“ ”	Meteorologia da internet
“SRA”	Função SRA ativa
“ ”	Sinalização de erro
“ ”	Ecrã bloqueado
“ ”	Resistência

Para descarregar da internet o manual de instruções completo, utilize a ligação seguinte:
http://www.chaffoteaux.pt/expert-control.html

A instalação do SMART CONTROL LINK e a ativação dos serviços Chaffolink são simples e rápidas: bastam apenas 3 passos!

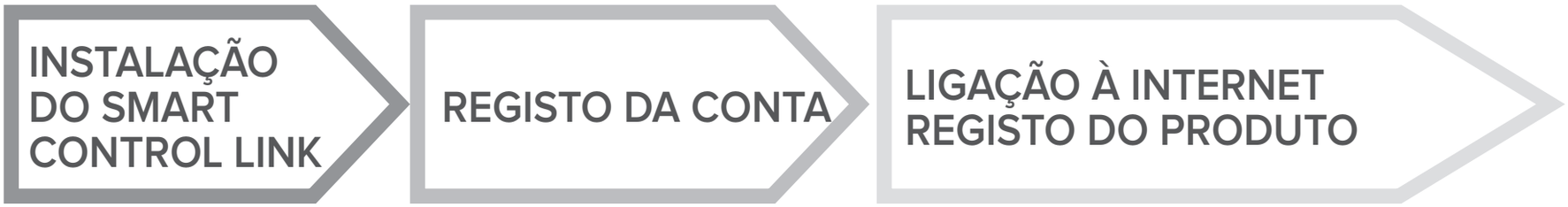

Por “Teleassistência” (TD), entende-se o serviço orientado para o Centro de Assistência Técnica, a fim de desenvolver todas as funções de assistência remota do produto. Por “Telecontrolo” (TC), entende-se o serviço orientado para o utilizador final, para monitorizar e configurar o seu produto Chaffoteaux através da aplicação do smartphone ou do portal da Web.

4. INSTALAÇÃO DO SMART CONTROL LINK

O aparelho deteta a temperatura ambiente, portanto, no ato de escolher a posição de instalação, deve considerar alguns aspetos. Posicione-o afastado de fontes de calor (radiadores, raios solares, lareiras, etc.) e de correntes de ar ou aberturas para o exterior que possam influenciar a deteção da temperatura. Instale o aparelho a cerca de 1,50 m de altura relativamente ao pavimento.

⚠ ATENÇÃO!
A instalação deve ser efetuada por um técnico qualificado.
Antes de efetuar qualquer tipo de ligação, desligue a alimentação elétrica do gerador de calor através do interruptor bipolar externo.
Instale o produto num ambiente com níveis de contaminação normais.

- Fixe a placa de base (A) do SMART CONTROL LINK à parede e ligue o par de fios ao terminal para efetuar a ligação ao gerador de calor através do BUS.
- Introduza a bateria na respetiva sede (B).
- Reposicione o SMART CONTROL LINK na placa de base (C), empurrando-a delicadamente para baixo.

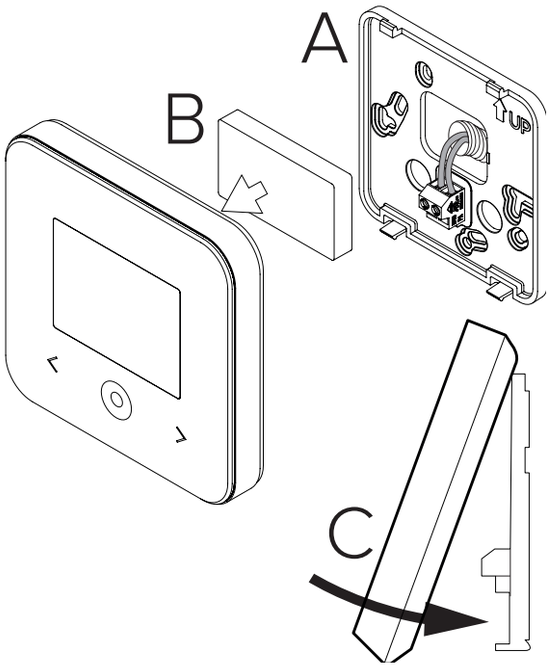

5. REGISTO DA CONTA

- Antes de iniciar o procedimento de configuração Wi-Fi, verifique a disponibilidade do serviço **Chaffolink** no próprio país e o funcionamento correto da ligação à internet.
- Descarregue a aplicação Chaffolink das Stores. Abra a aplicação e registe a conta introduzindo os dados solicitados.
- Entre na sua caixa de correio eletrónico e clique na ligação incluída na mensagem de boas-vindas para ativar a conta de utilizador.

ATENÇÃO! Chaffolink suporta as seguintes criptografias para as redes Wi-Fi: WEP, WPA/WPA2 Personal

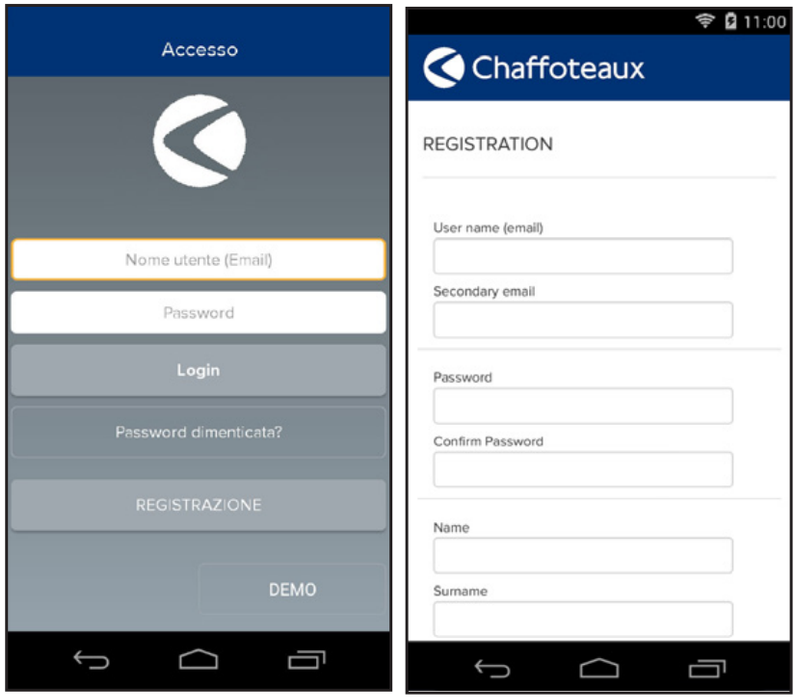

6. LIGAÇÃO À INTERNET E REGISTO DO PRODUTO

1. Após ter efetuado a instalação do produto, ligue a alimentação do sistema. O SMART CONTROL LINK liga-se e o visor apresenta “Selecionar idioma”. Siga passo a passo as indicações para a configuração de base, que vão sendo apresentadas no visor, até aparecer o pedido de configuração da rede Wi-Fi.
2. Se a configuração da rede Wi-Fi não for efetuada durante a primeira ligação, aceda ao menu “Conectividade”, siga para “ON/OFF da rede Wi-Fi” e selecione “ON”. O menu de conectividade apresenta uma nova opção de menu “configuração rede”. Selecione-a e siga passo a passo as instruções.

IMPORTANTE!
Para os procedimentos de TC e TD descritos nos próximos parágrafos, é recomendável manter ativa a predefinição DHCP = ON.
A opção DHCP = OFF pode ser necessária em caso de redes com IP estático.

6.1 Procedimento guiado em caso de TELECONTROLO (TC) com ou sem serviço de TELEASSISTÊNCIA (TD)

1. Abra a aplicação, inicie sessão com a conta criada anteriormente e siga as instruções fornecidas pelo procedimento guiado. A aplicação para IOS/Apple vai perguntar-lhe se o produto em fase de configuração é compatível com o Apple HomeKit. Responda afirmativamente.
2. O produto estará ligado à internet e registado corretamente quando:
   - o visor apresentar a ligação ao router e à internet
   - na aplicação, for apresentada a mensagem de produto registado com sucesso.
   - o visor apresentar o ecrã de base com o ícone " " fixo
3. A partir deste momento, é possível controlar remotamente o produto Chaffoteaux através da aplicação para smartphone ou do portal da Web **www.chaffolink.remotethermo.com.**

IMPORTANTE:
É possível utilizar Chaffolink a partir de vários dispositivos ao mesmo tempo, utilizando sempre as mesmas credenciais de acesso. Para registar mais do que um SMART CONTROL LINK numa única conta de utilizador, utilize a respetiva função da aplicação.

6.2 Procedimento via browser em caso de TELEASSISTÊNCIA (TD) sem TELECONTROLO (TC)

Abra as configurações de rede do smartphone e selecione «Remote Gw Thermo-XXXXXX».

ANDROID

- VIA APLICAÇÃO: abra a aplicação Chaffolink sem iniciar sessão e siga o procedimento guiado.
- VIA BROWSER: abra o browser da web, digite 192.168.1.1 na barra de endereços, selecione a rede wi-fi e introduza a palavra-passe.
  É recomendável não alterar as predefinições.

IOS

- O sistema operativo IOS propõe automaticamente os passos seguintes necessários para ligar o produto à internet.

O produto estará ligado à internet e registado corretamente quando:
- o visor apresentar a ligação ao router e à internet
- o visor apresentar o ecrã de base com o ícone “ ” fixo

ATENÇÃO:
Após ter concluído o procedimento, o próprio dispositivo (smartphone, PC, tablet...) desliga--se automaticamente da rede Remote Gw Thermo. É possível que o browser apresente uma página de erro, que pode ser ignorada.

6.3 Configuração falhada ou para atualização

Em caso de insucesso, o visor do SMART CONTROL LINK apresenta o ícone “ ”. Repita o procedimento descrito anteriormente.
A configuração da rede deve ser repetida sempre que se efetue uma alteração na rede de internet da habitação (mudança de palavra-passe, mudança de operador, mudança de router).

LEGENDA:

“AP”	Ponto de Acesso aberto
“ ”	Ausência de ligação ao serviço ou termóstato não configurado corretamente
“ ”	Termóstato ligado ao router ou internet, mas não à Cloud
“ ”	Termóstato corretamente configurado e ligado à internet e à Cloud
“ ”	Atualização do software em curso

6.4 Configuração da hora e visualização da hora

Quando o SMART CONTROL LINK for combinado com um modelo de gerador de calor que não disponha de relógio interno, é necessário ligá-lo à internet para visualizar a hora atual e configurar a hora através da aplicação Chaffolink.
Na ausência de ligação à internet, a hora e a configuração não estarão disponíveis enquanto não restabelecer a ligação.

7. NÚMERO DE SÉRIE E INFORMAÇÕES WI-FI

Todas as informações estão disponíveis no menu “Conectividade”.
Para aceder ao menu, prima a tecla “◎” do SMART CONTROL LINK e avance até encontrar a opção “Conectividade”. Em seguida, selecione “informações conectividade”.

8. CENTROS DE ASSISTÊNCIA CHAFFOTEAUX

Os Centros de Assistência Chaffoteaux podem aceder à plataforma de teleassistência introduzindo as suas credenciais no portal Chaffolink. **https://www.chaffolink.remotethermo.com**
Para mais informações sobre o serviço, contacte o número verde do Centro de Consultoria Técnica Ariston Thermo.

PRODUTO EM CONFORMIDADE COM A DIRETIVA UE 2012/19/UE - DL 49/2014 nos termos do artigo 26.º do Decreto Legislativo n.º 49, de 14 de Março de 2014, “Aplicação da Diretiva 2012/19/UE relativa aos resíduos de equipamentos elétricos e eletrónicos (REEE)”.	
O símbolo do contentor barrado aposto no equipamento ou na respetiva embalagem indica que o produto deve ser eliminado separadamente dos outros resíduos no fim de vida útil. Por conseguinte, o utilizador deve entregar o equipamento em fim de vida útil num centro municipal de recolha diferenciada de resíduos eletrotécnicos e eletrónicos. Em alternativa à gestão autónoma, é possível entregar o equipamento que se pretende eliminar ao revendedor no ato de aquisição de um novo equipamento de tipo equivalente. Junto dos revendedores de produtos eletrónicos com uma superfície de venda de pelo menos 400 m^2, é também possível entregar gratuitamente e sem obrigatoriedade de compra os produtos eletrónicos que pretende eliminar com dimensões inferiores a 25 cm. Uma recolha seletiva adequada para posterior envio do equipamento eliminado para reciclagem, tratamento e eliminação ecocompatível contribui para evitar possíveis efeitos nocivos no meio ambiente e na saúde e favorece a reutilização/reciclagem dos materiais que o compõem.	

Instale o produto num ambiente com níveis de contaminação normais.

Especificações técnicas

Alimentação elétrica	BUS BridgeNet® 8 a 24V máx.; bateria de iões de lítio
Bateria	3,7 VCC ⎓ 500 mAh
Absorção elétrica	≤30mA
Temperatura de funcionamento	-0 ÷ 40°C
Temperatura de armazenamento com bateria	-10 ÷ 45°C
Temperatura de armazenamento sem bateria	-20 ÷ 70°C
Humidade	20% HR ÷ 80% HR
Precisão da temperatura	+/- 0,5°C
Comprimento e secção do cabo bus **NOTA: PARA EVITAR PROBLEMAS DE INTERFERÊNCIAS, UTILIZE UM CABO BLINDADO OU UM PAR DE FIOS ENTRELAÇADOS.**	máx. 50 m ø mín. 0,5 mm^2
Classe de isolamento	III
Grau de proteção	IP 20
Medidas	103 mm x 103 mm x 19,1 mm
Banda de frequência	2400 MHz - 2483.5 MHz
Potência máxima na banda	+19 dBm
Canales Wi-Fi	1-13

Ficha do produto (apenas com sistema Bus BridgeNet)	
Nome do fornecedor	Chaffoteaux
Modelo identificativo do fornecedor	**SMART CONTROL LINK**
Classe do controlo de temperatura	V
Contributo para a eficiência energética em % no aquecimento dos ambientes	+3%
Adicionando uma sonda externa ou meteorologia a partir da internet:	
Classe do controlo de temperatura	VI
Contributo para a eficiência energética em % no aquecimento dos ambientes	+4%
Num sistema de 3 zonas com 2 sensores ambiente:	
Classe do controlo de temperatura	VIII
Contributo para a eficiência energética em % no aquecimento dos ambientes	+5%

1. DANE OGÓLNE

Dziękujemy za wybór systemu Chaffolink, zaprojektowanego i wyprodukowanego przez Chaffoteaux w celu dostarczenia nowego sposobu obsługi domowego systemu ogrzewania i ciepłej wody użytkowej. Dzięki Chaffolink możesz włączać, wyłączać i kontrolować temperaturę ogrzewania i ciepłej wody użytkowej przy użyciu smartfona lub PC, zawsze i niezależnie od tego, gdzie się znajdujesz.
System umożliwia ciągły monitoring zużycia energii, zapewniając oszczędność gazu, oraz powiadamia w czasie rzeczywistym o usterkach generatora ciepła.
Ponadto, aktywując usługę zdalnego sterowania i obsługi, Centrum Obsługi Technicznej będzie mogło rozwiązać zdalnie większość część problemów. W celu uzyskania szczegółowych informacji, należy się połączyć ze stroną Chaffolink:
http://chaffoteaux.pl lub zadzwonić na numer **12 420 22 20 .**
Nasze Biuro Obsługi Klientów pozostaje do dyspozycji przez 5 dni w tygodniu (od 8.30 do 20.00).

2. PRZEPISY BEZPIECZEŃSTWA

UWAGA
Niniejsza instrukcja obsługi stanowi integralną i nieodłączną część produktu. Użytkownik powinien ją starannie przechowywać, dbając o to, aby zawsze towarzyszyła produktowi, również w razie przekazania go innemu właścicielowi lub użytkownikowi lub przeniesienia w inne miejsce.
Zabrania się użycia produktu do celów innych niż cele określone w niniejszej instrukcji obsługi. Producent nie ponosi odpowiedzialności za ewentualne szkody spowodowane na skutek niewłaściwego użycia lub braku dostosowania instalacji do wskazówek zawartych w niniejszej instrukcji. Wszystkie czynności konserwacyjne produktu muszą być wykonane wyłącznie przez wykwalifikowany personel i wyłącznie przy użyciu oryginalnych części zamiennych.
Producent nie ponosi odpowiedzialności za ewentualne szkody spowodowane na skutek nieprzestrzegania niniejszej wskazówki, co mogłoby negatywnie wpłynąć na bezpieczeństwo instalacji.

OBJAŚNIENIE SYMBOLI:

⚠ Niestosowanie się do tego ostrzeżenia może prowadzić do obrażeń ciała, w niektórych przypadkach nawet ze skutkiem śmiertelnym.

△ Niestosowanie się do tego ostrzeżenia może spowodować zagrożenie, w pewnych sytuacjach nawet poważne, dla zwierząt, roślin lub przedmiotów.
Producent nie ponosi odpowiedzialności za ewentualne szkody spowodowane na

skutek niewłaściwego użycia lub braku dostosowania instalacji do wskazówek zawartych w niniejszej instrukcji.

Nie wykonywać czynności, które wymagają usunięcia urządzenia z miejsca instalacji.
Uszkodzenie urządzenia.

Nie wchodzić na niestabilne krzesła, taborety, drabiny, itp. w celu wyczyszczenia urządzenia.
Obrażenia spowodowane upadkiem z dużej wysokości lub złożeniem się drabiny (drabiny podwójne).

Nie używać do czyszczenia urządzenia środków owadobójczych, rozpuszczalników, ani silnych środków czyszczących.
Uszkodzenie części z tworzywa sztucznego lub malowanych.

Nie korzystać z urządzenia do celów innych niż normalny użytek domowy.
Uszkodzenie urządzenia z powodu przeciążenia.
Uszkodzenie niewłaściwie użytkowanych przedmiotów.

Nie pozwalać na użytkowanie urządzenia przez dzieci lub osoby, które nie posiadają odpowiednich kwalifikacji.
Uszkodzenie urządzenia spowodowane niewłaściwym użytkowaniem.

Podczas czyszczenia, konserwacji i połączenia należy wyizolować urządzenie od sieci zasilającej poprzez wyjęcie wtyczki z gniazda.
Obrażenia spowodowane porażeniem prądem.

UWAGA!
Urządzenie to może być obsługiwane przez dzieci powyżej 8 roku życia i przez osoby o ograniczonych zdolnościach fizycznych, zmysłowych bądź umysłowych lub nieposiadające odpowiedniego doświadczenia i wiedzy, jeżeli znajdują się one pod nadzorem osób odpowiedzialnych za ich bezpieczeństwo i zostały przez te osoby przeszkolone w kwestiach dotyczących obsługi urządzenia.
Nie zezwalać dzieciom na zabawę urządzeniem. Czyszczenie i czynności konserwacyjne, będące w gestii użytkownika, nie mogą być wykonywane przez dzieci bez odpowiedniego nadzoru.

UWAGA!
Ryzyko wybuchu, jeśli baterie ostaną wymienione na nieprawidłowy typ. Należy usuwać baterie za pomocą selektywnej zbiórki, aby umożliwić ich usunięcie w szczególny sposób.

3. SMART CONTROL LINK

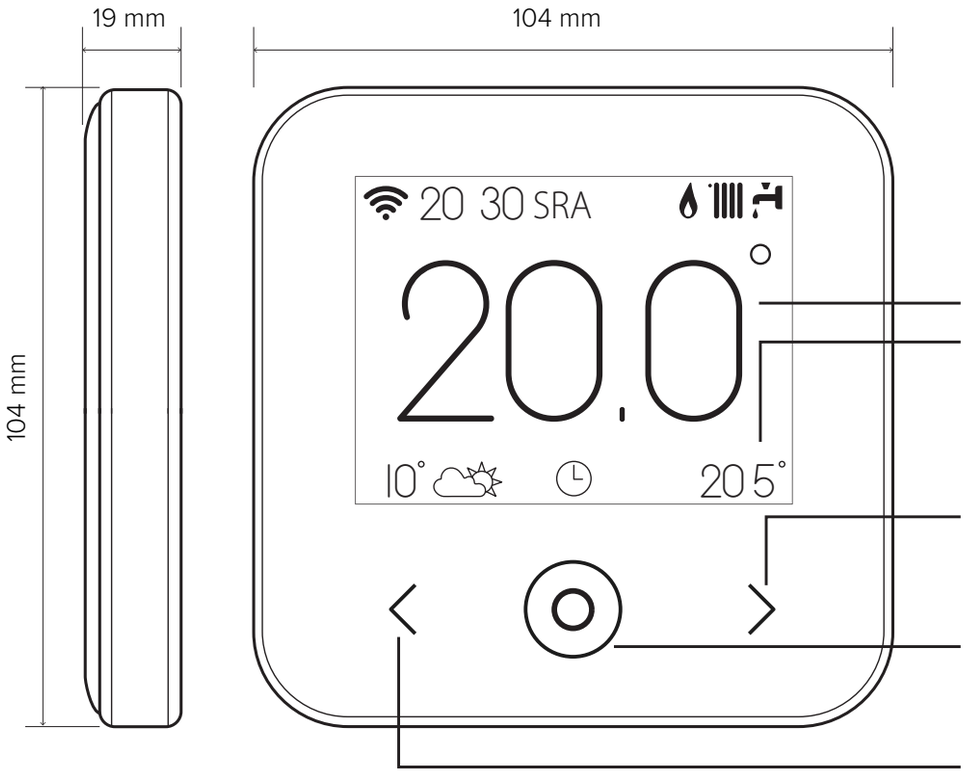

WYŚWIETLACZ:
- ODCZYTANA TEMPERATURA WEWNĘTRZNA
- USTAWIONA TEMPERATURA WEWNĘTRZNA (WARTOŚĆ ZADANA)

STRZAŁKA Z PRAWEJ STRONY:
- ZWIĘKSZENIE WARTOŚCI
- PRZESUŃ W DÓŁ

PRZYCISK ŚRODKOWY (NIEBIESKI):
- POTWIERDZENIE PYTANIA LUB WYBORU
- MIGAJĄCA LAMPKA: BŁĄD LUB ŁADOWANIE BATERII

STRZAŁKA Z LEWEJ STRONY:
- ZMNIEJSZENIE WARTOŚCI
- PRZESUŃ W GÓRĘ

LEGENDA:

„ ” Wi-Fi
„ ” Zima
„ ” Lato
„ ” Tylko ogrzewanie
„ ” Chłodzenie
„ ” OFF (system wyłączony)
„ ” Zaprogramowany
„ ” Ręczny
„ ” Zwolnienie

„ ” Funkcja wakacje włączona
„ ” Sygnalizacja obecności płomienia
„ ” Temperatura zewnętrzna
„ ” Meteo z internetu
„SRA” Funkcja SRA włączona
„ ” Sygnalizacja błędu
„ ” Zablokowany ekran
„ ” Grzałka

Aby pobrać z internetu pełną wersję instrukcji obsługi, należy kliknąć na poniższy link:
http://chaffoteaux.pl

Instalacja SMART CONTROL LINK i aktywacja usług Chaffolink jest łatwa i szybka: wystarczą tylko 3 kroki!

Przez termin „Zdalne sterowanie i obsługa” (TD) rozumie się funkcję kierowaną do Biura Pomocy Technicznej, poprzez którą zostają aktywowane wszystkie funkcje zdalnej pomocy technicznej urządzenia. Przez termin „Telesterowanie” (TC) rozumie się natomiast funkcję kierowaną do użytkownika końcowego, aby monitorować i dokonywać ustawień swojego urządzenia Chaffoteaux za pomocą App dla smartfona lub portalu web.

4. INSTALACJA SMART CONTROL LINK

W związku z tym, że urządzenie odczytuje temperaturę otoczenia, przy wyborze miejsca instalacji należy zwrócić uwagę na pewne czynniki. Należy umieścić urządzenie z dala od źródeł ciepła (grzejników, promieni słonecznych, kominków, itp.) oraz w miejscach nienarażonych na przeciągi i nieposiadających otworów wylotowych na zewnątrz, gdyż mogłoby to zakłócić pomiary. Urządzenie powinno być zainstalowane na wysokości ok. 1,50 m od podłogi.

⚠ UWAGA!
Montaż powinien być wykonany przez wykwalifikowany personel techniczny.
Przed wykonaniem jakiegokolwiek rodzaju połączenia, należy odciąć zasilanie elektryczne od generatora ciepła przy użyciu zewnętrznego wyłącznika dwubiegunowego.
Produkt należy instalować w otoczeniu o standardowym poziomie zanieczyszczeń.

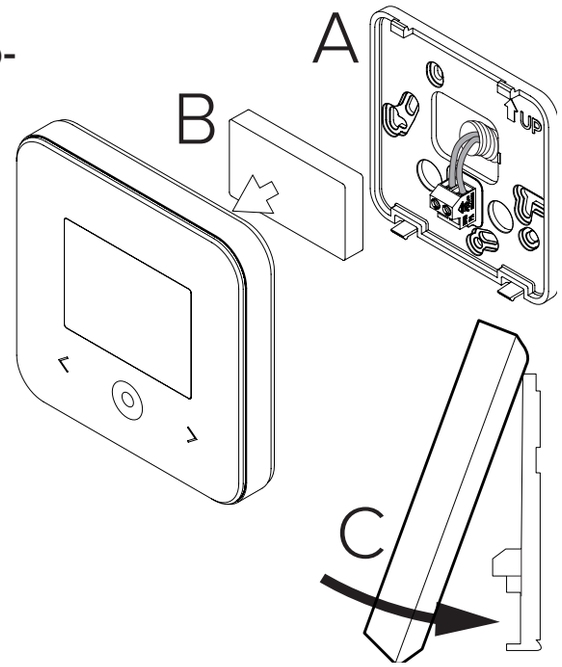

- Przymocować płytę podstawową (A) SMART CONTROL LINK do ściany i podłączyć parę przewodów do zacisku w celu wykonania podłączenia do generatora ciepła za pomocą BUS .
- Włożyć baterię do odpowiedniego gniazda (B).
- Ponownie ustawić SMART CONTROL LINK na płycie podstawowej (C) dociskając ją delikatnie w dół.

5. REJESTRACJA KONTA

- Przed rozpoczęciem procedury konfiguracji Wi-Fi należy sprawdzić dostępność usługi **Chaffolink** w kraju użytkowania i prawidłowe funkcjonowanie łączności internetowej.
- Pobrać APP Chaffolink ze Sklepu.
  Otworzyć APP i zarejestrować konto wprowadzając swoje dane.
- Wejść do swojej poczty elektronicznej i kliknąć na link zamieszczony w mailu powitalnym, aby aktywować konto użytkownika

UWAGA! Chaffolink obsługuje następujące kryptografie dla Wi-Fi: WEP, WPA/WPA2 Personal

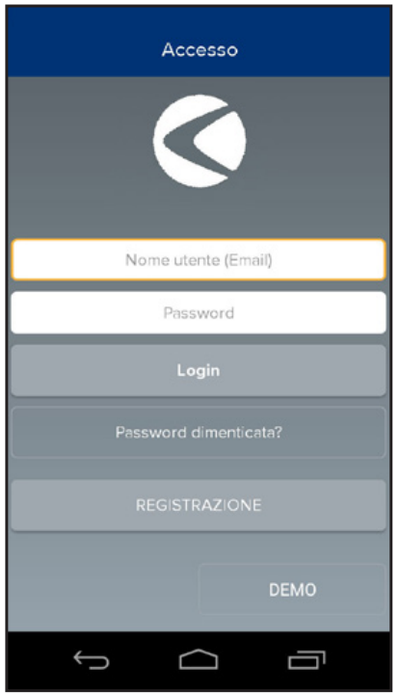

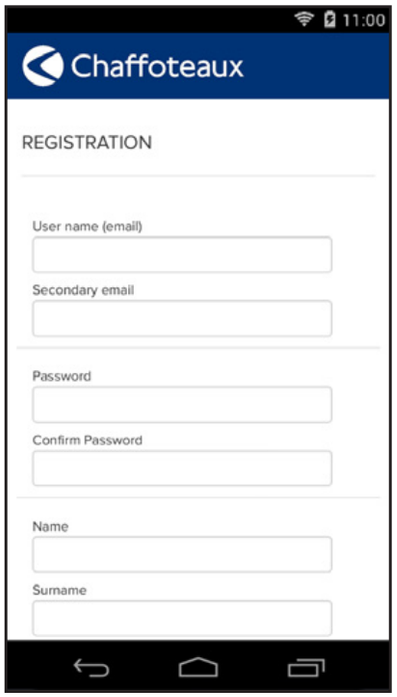

6. PODŁĄCZENIE INTERNETU I REJESTRACJA PRODUKTU

1. Po dokonaniu montażu produktu, włączyć system. Następuje włączenie SMART CONTROL LINK, wyświetlacz wyświetla „Wybór języka”, postępować zgodnie ze wskazówkami dla ustawień podstawowych, które zostaną wyświetlone na wyświetlaczu, aż do żądania konfiguracji sieci Wi-Fi.
2. W razie braku konfiguracji sieci Wi-Fi podczas pierwszego uruchomienia, należy wejść do menu „ ŁĄCZNOŚĆ” , przejść na „ON/OFF sieci Wi-Fi” i wybrać „ON”. Menu łączności wyświetli nowe hasło w menu „konfiguracja sieci”, wybrać je i wykonać wszystkie polecenia krok po kroku.

WAŻNE!
Dla procedur TC i TD opisanych w poniższych punktach zaleca się pozostawić aktywne ustawienia domyślne DHCP = ON.
Z opcji DHCP =OFF należy korzystać w przypadku sieci ze statycznym adresem IP.

6.1 Procedura z kreatorem w przypadku SYSTEMU KONTROLNEGO (TC) z lub bez usługi ZDALNEJ POMOCY (TD)

1. Otworzyć App, zalogować się z wcześniej utworzonym kontem i postępować według wskazówek dostarczonych w procedurze z kreatorem. App do IOS/Apple zapyta, czy produkt w fazie konfiguracji jest kompatybilny z Apple HomeKit; należy odpowiedzieć twierdząco.
2. Produkt będzie podłączony prawidłowo do internetu, gdy:
   - wyświetlacz wyświetli uzyskane połączenie z routerem i internetem
   - na App pojawi się komunikat produktu informujący o pomyślnej rejestracji.
   - na wyświetlaczu zostanie wyświetlona strona główna ze stałą ikoną „ ”
3. Od tej chwili można kontrolować produkt Chaffoteaux zdalnie za pomocą App do smart lub portalu web **www.chaffolink.remotethermo.com.**

WAŻNE:
Chaffolink można używać z kilku urządzeń równocześnie: wystarczy korzystać zawsze z tych samych danych uwierzytelniających. W celu zarejestrowania kilku SMART CONTROL LINK w jednym koncie użytkownika, należy skorzystać z odpowiedniej funkcji we wnętrzu APP.

6.2 Procedura za pomocą wyszukiwarki w przypadku ZDALNEJ POMOCY (TD) bez SYSTEMU KONTROLNEGO (TC)

Otworzyć ustawienia sieci własnego smartfona i wybrać «Remote Gw Thermo-XXXXXX».

ANDROID

- ZA POMOCĄ APP: otworzyć App Chaffolink bez logowania się i postępować zgodnie z procedurą z kreatorem.
- ZA POMOCĄ PRZEGLĄDARKI: otworzyć przeglądarkę, wpisać 192.168.1.1 w pasek adresów, wybrać sieć WiFi i wpisać hasło.
  Zaleca się niezmienianie ustawień domyślnych

IOS

- System operacyjny IOS automatycznie zaproponuje kolejne kroki konieczne do połączenia produktu z internetem

Produkt będzie podłączony prawidłowo do internetu, gdy:
- wyświetlacz wyświetli uzyskane połączenie z routerem i internetem
- na wyświetlaczu zostanie wyświetlona strona główna ze stałą ikoną „ ”.

UWAGA:
Po zatwierdzeniu procedury, urządzenie (smartfon, PC, Tablet, itp.) zostanie automatycznie odłączone od sieci Remote Gw Thermo; wyszukiwarka może wyświetlić stronę z komunikatem o błędzie, którego nie należy brać pod uwagę.

6.3 Konfiguracja nieudana lub do aktualizacji

W razie nieudanej konfiguracji, wyświetlacz SMART CONTROL LINK wyświetli ikonę „ ”. Powtórzyć wcześniej opisane procedury połączenia.
Konfigurację należy powtórzyć za każdym razem, gdy dokona się zmiany sieci internetowej (zmiana hasła, zmiana operatora, zmiana routera).

LEGENDA:

„AP” Access Point otwarty
„ ” Brak połączenia z usługą lub termostat nieprawidłowo skonfigurowany
„ ” Termostat podłączony do routera lub internetu ale nie do Chmury
„ ” Bramka sieciowa skonfigurowana prawidłowo i podłączona do internetu i do Chmury
„ ” Aktualizacja oprogramowania w toku

6.4 Programowanie godzinowe i wyświetlanie godzinowe

Gdy SMART CONTROL LINK jest przypisany do modelu generatora ciepła, który nie posiada wewnętrznego zegara, należy go podłączyć do internetu w celu wyświetlenia bieżącej godziny i ustawienia programowania godzinowego za pomocą App Chaffolink.
W razie braku połączenia do internetu, godziny i programowanie nie będą dostępne aż do przywrócenia połączenia.

7. NUMER SERYJNY I INFORMACJE WIFI

Wszystkie informacje są zamieszczone w menu „Łączność”.
W celu uzyskania dostępu do menu należy nacisnąć przycisk „◎” na SMART CONTROL LINK i przewinąć aż do dojścia do pola „Łączność”. Następnie należy wybrać „informacje na temat łączności”.

8. BIURA POMOCY TECHNICZNEJ CHAFFOTEAUX

Biura Pomocy Technicznej Chaffoteaux mogą uzyskać dostęp do platformy zdalnego sterowania i obsługi wprowadzając dane uwierzytelniające na portalu Chaffolink:
https://www.chaffolink.remotethermo.com
W celu uzyskania dodatkowych informacji na temat usługi, należy się skontaktować z Centrum Doradztwa Technicznego Ariston Thermo.

PRODUKT ZGODNY Z DYREKTYWĄ WE 2012/19/WE- Dekret z mocą ustawy 49/2014 w myśl art. 26 Dekretu z mocą ustawy nr 49 z 14 marca 2014, „Wdrożenie dyrektywy 2012/19/WE w zakresie sprzętu elektrycznego i elektronicznego (WEEE)”	
Symbol przekreślonego pojemnika na odpady zamieszczony na urządzeniu lub jego opakowaniu oznacza, że produkt, bo zakończeniu jego eksploatacji, musi zostać poddany selektywnej zbiórce. Użytkownik musi dostarczyć urządzenie do odpowiednich ośrodków selektywnej zbiórki sprzętu elektrotechnicznego i elektrycznego. Urządzenie przeznaczone do usunięcia można również przekazać do sprzedawcy w chwili zakupu nowego, równorzędnego urządzenia. U sprzedawców produktów elektronicznych o powierzchni sprzedaży wynoszącej co najmniej 400 m^2 możliwe jest przekazanie, bezpłatnie i bez obowiązku dokonania zakupu, produktów elektronicznych przeznaczonych do usunięcia o wymiarach nieprzekraczających 25 cm. Właściwa selektywna zbiórka urządzeń, mająca na celu przekazanie ich do recyklingu, obróbki lub utylizacji w sposób przyjazny dla środowiska, przyczynia się do uniknięcia ich szkodliwego wpływu na środowisko i zdrowie, a także sprzyja ponownemu wykorzystaniu i/lub recyklingowi surowców, z których urządzenie zostało zbudowane.	

Produkt należy instalować w otoczeniu o standardowym poziomie zanieczyszczeń.

Specyfikacja techniczna

Zasilanie elektryczne	BUS BridgeNet® 8 do 24V max ; Bateria z jonami litu
Bateria	3,7 VDC ⎓ 500 mAh
Pobór mocy	≤30mA
Temperatura robocza	-0 ÷ 40°C
Temperatura przechowywania z baterią	-10 ÷ 45°C
Temperatura przechowywania bez baterii	-20 ÷ 70°C
Wilgotność	20% RH ÷ 80% RH
Dokładność temperatury	+/- 0,5°C
Długość i przekrój przewodu bus **UWAGA: W CELU UNIKNIĘCIA ZAKŁÓCEŃ, UŻYWAĆ PRZEWODU EKRANOWANEGO LUB DWUŻYŁOWEGO PRZEWODU TELEFONICZNEGO.**	max. 50 m ø min. 0,5 mm^2
Klasa izolacji	III
Stopnie ochrony	IP 20
Wymiary	103mm x 103mm x 19,1mm
Używane pasmo częstotliwości	2400 MHz - 2483.5 MHz
Maksymalna moc w paśmie	+19 dBm
Kanały Wi-Fi	1-13

Karta produktu (wyłącznie z systemem Bus BridgeNet)	
Nazwa dostawcy	Chaffoteaux
Identyfikacja modelu dostawcy	**SMART CONTROL LINK**
Klasa sterowania temperaturą	V
Wpływ na wydajność energetyczną w % podczas ogrzewania pomieszczeń	+3%
Dodając Czujnik Zewnętrzny lub meteo z internetu:	
Klasa sterowania temperaturą	VI
Wpływ na wydajność energetyczną w % podczas ogrzewania pomieszczeń	+4%
W systemie 3-strefowym z 2 Czujnikami Otoczenia:	
Klasa sterowania temperaturą	VIII
Wpływ na wydajność energetyczną w % podczas ogrzewania pomieszczeń	+5%

1. ВВЕДЕНИЕ

Благодарим Вас за выбор Chaffolink. Данная система, разработанная и выпущенная компанией Chaffoteaux, существенно облегчит настройку Вашей системы отопления и нагрева воды Chaffoteaux и управление ею. С помощью Chaffolink можно включать, отключать и контролировать температуру отопления и горячей воды со смартфона или ПК из любой точки земного шара. Система позволяет постоянно контролировать потребление электроэнергии, что позволит более экономно расходовать её, и может сразу же уведомлять пользователя о возникших неполадках источника тепла.
После активации теледиагностики сервисный центр может удалённо помочь в решении большинства проблем. Для получения дополнительной информации посетите веб-сайт Chaffolink: www.chaffoteaux.com или позвоните по телефону +7 495 777 33 00 Наша сервисная служба к Вашим услугам 7 дней в неделю (с 8:00 до 20:00).

2. ПРАВИЛА ТЕХНИКИ БЕЗОПАСНОСТИ

ВНИМАНИЕ
Настоящее руководство является неотъемлемой частью изделия и должно бережно храниться поблизости о него. При передаче изделия новому владельцу руководство должно передаваться тоже.
Не допускается использование изделия для целей, отличных от указанных в руководстве. Изготовитель не несёт ответственности за любой ущерб, вызванный ненадлежащей эксплуатацией изделия или несоблюдением указаний, приведённых в настоящем руководстве. Все операции технического обслуживания изделия должны проводиться исключительно квалифицированным персоналом с использованием только оригинальных запасных частей.
Изготовитель не несёт ответственности за любой ущерб вызванный несоблюдением данного указания, поскольку это может привести к снижению уровня безопасности изделия.

УСЛОВНЫЕ ОБОЗНАЧЕНИЯ:

⚠ Несоблюдение указаний, отмеченных данным знаком, может привести к травмированию людей вплоть до смертельного исхода.

△ Несоблюдение указаний, отмеченных данным знаком, может привести к серьёзному ущербу имуществу, животным и зелёным насаждениям.
Изготовитель не несёт ответственности за любой ущерб, вызванный ненадлежащей эксплуатацией изделия или несоблюдением указаний, приведённых в настоящем руководстве.

Не проводите никакие работы, требующие демонтажа изделия с места установки.

Повреждение изделия

Не используйте приставные лестницы, табуретки и подставки для проведения очистки изделия.

Падение или защемление (раскладные лестницы).

Не используйте для чистки устройства инсектициды, растворители или агрессивные моющие средства.

Повреждение пластиковых или окрашенных частей.

Изделие предназначено исключительно для бытового применения.

Повреждение изделия из-за перегрузки.

Повреждение из-за неправильного обращения.

Не позволяйте пользоваться изделием детям и людям с ограниченными возможностями.

Повреждение изделия из-за ненадлежащей эксплуатации.

Перед проведением чистки, технического обслуживания или подключений всегда отсоединяйте изделие от электрической сети.

Опасность поражения электрическим током.

ВНИМАНИЕ!

Использование изделия детьми не младше 8 лет, лицами с ограниченными физическими, сенсорными или умственными способностями, неопытными или не имеющими необходимых знаний, разрешается только под контролем или после их надлежащего обучения правилам безопасной эксплуатации изделия и связанным с ним опасностям.

При наличии в доме детей необходимо следить за тем, чтобы они не баловались с изделием. Очистка и обслуживание изделия выполняются пользователем. Не допускайте их выполнения детьми без надлежащего контроля.

ВНИМАНИЕ!

Опасность взрыва при замене аккумуляторных батарей на ненадлежащие. Аккумуляторные батареи должны утилизироваться в соответствии с требованиями действующего законодательства.

3. SMART CONTROL LINK

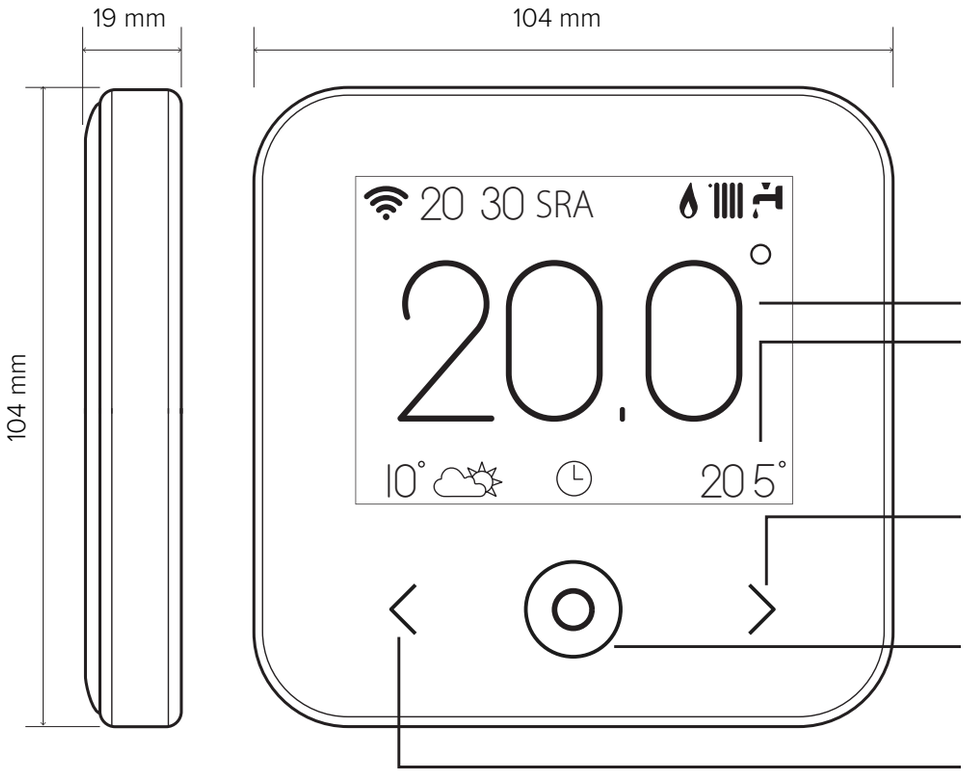

ДИСПЛЕЙ:
- ФАКТИЧЕСКАЯ ВНУТРЕННЯЯ ТЕМПЕРАТУРА
- ЗАДАННАЯ ВНУТРЕННЯЯ ТЕМПЕРАТУРА (УСТАВКА)

СТРЕЛКА ВПРАВО:
- УВЕЛИЧЕНИЕ ЗНАЧЕНИЯ
- ПЕРЕМЕЩЕНИЕ ВНИЗ

ЦЕНТРАЛЬНАЯ КНОПКА (СИНЯЯ):
- ПОДТВЕРЖДЕНИЕ ОТВЕТА НА ВОПРОС ИЛИ ВЫБОРА
- МИГАЮЩИЙ СВЕТОДИОД: ОШИБКА ИЛИ ИДЁТ ЗАРЯДКА АККУМУЛЯТОРА

СТРЕЛКА ВЛЕВО:
- УМЕНЬШЕНИЕ ЗНАЧЕНИЯ
- ПЕРЕМЕЩЕНИЕ ВВЕРХ

УСЛОВНЫЕ ОБОЗНАЧЕНИЯ:

« » Wi-Fi
« » Зима
« » Лето
« » Только нагрев
« » Охлаждение
« » ОТКЛ (система отключена)
« » Работа по графику
« » Ручной режим
« » Отмена

« » Включён режим ОТПУСК
« » Индикация наличия пламени
« » Наружная температура
« » Метеоинформация из интернет
«SRA» Включён режим SRA
« » Сигнализация ОШИБКИ
« » Экран заблокирован
« » Нагреватель

Для загрузки интернет полного руководства используйте ссылку:
www.chaffoteaux.com

Установите SMART CONTROL LINK и активируйте службу Chaffolink легко и быстро: достаточно всего 3 шагов!

Под теледиагностикой (TD) подразумевается услуга, предоставляемая службой технической поддержки и включающая все виды удалённой помощи. Под «Телеконтролем» подразумевается услуга, ориентированная на конечных пользователей и предназначенная для настройки и контроля собственных изделий Chaffoteaux при помощи приложения на смартфоне или через интернет-портал.

4. УСТАНОВКА SMART CONTROL LINK

Изделие измеряет окружающую температуру. Поэтому при выборе места его установки необходимо учитывать следующие факторы. Изделие следует устанавливать подальше от источников тепла (радиаторов, прямых солнечных лучей, каминов и т.п.) и потоков воздуха или проёмов, напрямую выходящих наружу, т.е. в общем, подальше от мест, где отсутствуют факторы, способные искажать результаты измерений. Установите изделие на высоте примерно 1,50 м от пола.

⚠ ВНИМАНИЕ!
Установка должна проводиться квалифицированным техническим персоналом.
Перед выполнением любых подключений снимите напряжение с источника тепла внешним двухполюсным выключателем. Изделие следует устанавливать в атмосфере, не содержащей вредных веществ.

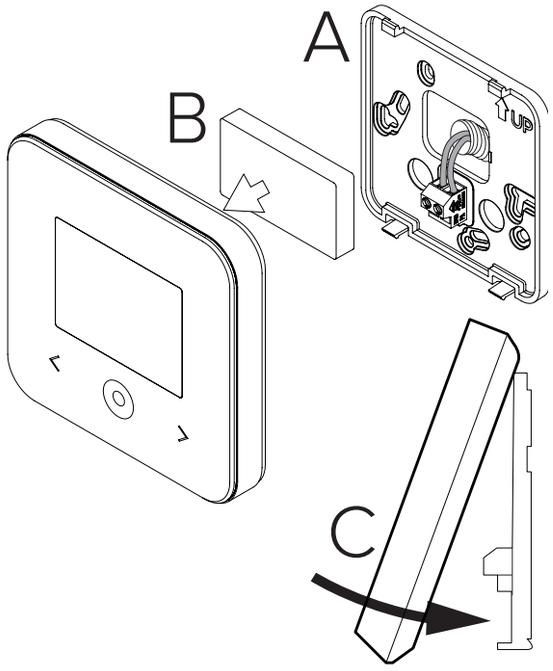

- Установите монтажную плиту (A) SMART CONTROL LINK на стену и подсоедините двухжильный провод к контактным зажимам для последующего подключения к системе теплоснабжения.
- Установите аккумуляторную батарею в соответствующее гнездо (B).
- Установите устройство SMART CONTROL LINK на монтажную плиту и защёлкните его нажимом вниз.

5. СОЗДАНИЕ УЧЁТНОЙ ЗАПИСИ

- Перед запуском настройки подключения Wi-Fi убедитесь в доступности сервиса **Chaffolink** в собственной стране и наличии исправного подключения к сети интернет.
- Загрузите приложение Chaffolink из магазина. Запустите программу и создайте учётную запись, введя необходимые данные.
- Введите в соответствующее после свой адрес электронной почти и нажмите на ссылку подтверждения активации учётной записи пользователя.

ВНИМАНИЕ! Chaffolink поддерживает следующие протоколы шифрования Wi-Fi: WEP, WPA/WPA2 Personal

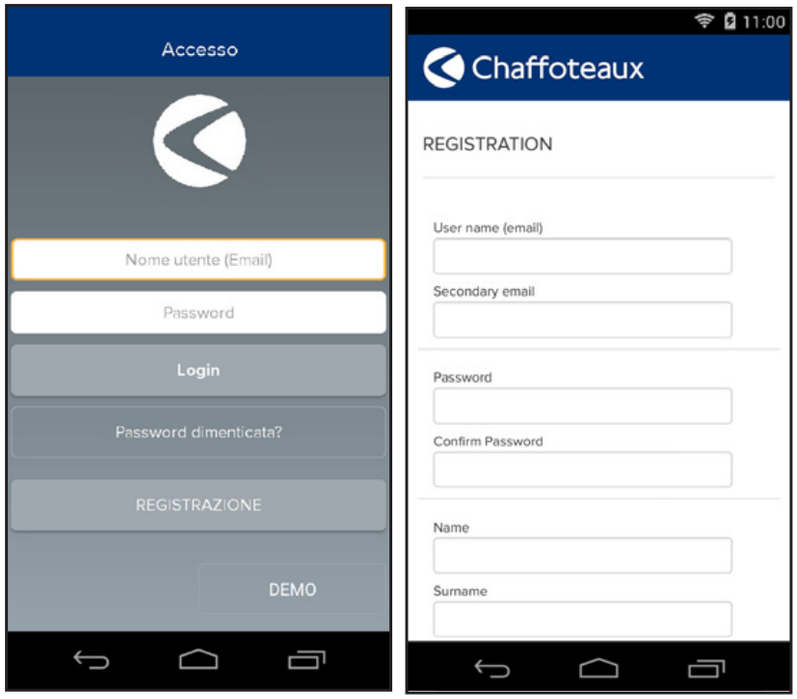

6. ПОДКЛЮЧЕНИЕ К СЕТИ ИНТЕРНЕТ И РЕГИСТРАЦИЯ ПРОДУКТА

1. После завершения установки подайте напряжение. Устройство SMART CONTROL LINK включится, на дисплее появится надпись «Seleziona lingua» (Выберите язык). Руководствуйтесь указаниями на дисплее для выполнения базовых настроек до настроек Wi-Fi.
2. Если настройка подключения Wi-Fi не была выполнена при первом подключении, перейдите в меню «Connectività» (Подключение), выберите «ON/OFF della rete Wi-Fi» (ВКЛ/ОТКЛ Wi-Fi) и выберите «ON» (ВКЛ). В меню подключения появится новый пункт меню «configurazione rete» (Конфигурация сети). Выберите его и настройте подключение шаг за шагом.

ВНИМАНИЕ!
Для использования функций теледиагностики и телеконтроля, описанных в следующих параграфах, рекомендуется сохранить
стандартную настройку DHCP = ON.
Настройка DHCP = OFF может потребоваться только в сети со статическим IP.

6.1 Порядок использования ТЕЛЕКОНТРОЛЯ (TC) с ТЕЛЕДИАГНОСТИКОЙ (TD) или без.

1. Запустите приложение, войдите в созданную ранее учётную запись и следуйте указаниям на экране. Приложение для IOS/Apple выдаст запрос о совместимости конфигурируемого оборудования с Apple HomeKit. Выберите вариант «Да».
2. Признаки правильного подключения устройства к интернету и регистрации:
   - на дисплее появится сообщение о подключении к маршрутизатору и интернету.
   - в приложении появится сообщение об успешной регистрации.
   - на дисплее появится индикатор « ».
3. С этого момента можно управлять изделиями Chaffoteaux дистанционно из приложения на смартфоне или через портал **www.chaffolink.remotethermo.com.**

ВАЖНО:
Можно использовать Chaffolink одновременно с несколькими устройствами, используя собственные пароли. Для привязки нескольких устройств SMART CONTROL LINK к одной учётной записи следует использовать соответствующую функцию приложения.

6.2 Порядок использования ТЕЛЕДИАГНОСТИКИ (TD) без ТЕЛЕКОНТРОЛЯ (TC) с помощью браузера.

Откройте сетевые настройки в смартфоне и выберите «Remote Gw Thermo-XXXXXX».

ANDROID

- ЧЕРЕЗ ПРИЛОЖЕНИЕ: откройте приложение Chaffolink и, не входя в учётную запись, выполните следующие действия.
- ЧЕРЕЗ БРАУЗЕР: откройте браузер, введите 192.168.1.1 в строку адреса, выберите сеть WIFI и введите пароль.

  Рекомендуется не изменять стандартные настройки.

IOS

- Операционная система IOS автоматически предложит следующие шаги, необходимые для подключения устройства к сети Интернет.

Признаки правильного подключения устройства к интернету и регистрации:

- на дисплее появится сообщение о подключении к маршрутизатору и интернет.
- на дисплее появится индикатор « ».

ВНИМАНИЕ:
После подтверждения устройство управления (смартфон, ПК, планшет и т.п.) автоматически отключится от сети Remote Gw Thermo. В браузере откроется страница с ошибкой. На это не нужно обращать внимание.

6.3 Неудачная настройка или обновление

В случае неудачи на дисплее SMART CONTROL LINK появится индикатор « ». Повторите вышеописанные действия.
Настройку подключения необходимо повторять каждый раз при изменении сетевых настроек (смена пароля, смена провайдера, смена маршрутизатора).

УСЛОВНЫЕ ОБОЗНАЧЕНИЯ:

« AP »	Открытая точка доступа
« »	Отсутствие подключения или неверная настройка термостата
« »	Термостат подключён к маршрутизатору или интернету, но подключен к облаку.
« »	Термостат настроен верно, подключён к интернету и облаку.
« »	Выполняется обновление программного обеспечения

6.4 Настройка и показ графика работы

Если SMART CONTROL LINK подключён к источнику тепла без встроенных часов, необходимо подключить его к сети интернет для показа текущего времени и настройки графика работы с помощью приложения Chaffolink.
При отсутствии подключения к интернету график и программирование будут недоступны до восстановления подключения.

7. СЕРИЙНЫЙ НОМЕР И НАСТРОЙКИ WIFI

Все настройки находятся в меню «Connettività» (Подключение).
Для доступа к меню нажмите кнопку « ◎ » на SMART CONTROL LINK и выберите меню «Connettività» (Подключение). Затем выберите «informazioni connettività» (Информация о подключении).

8. СЕРВИСНЫЕ ЦЕНТРЫ CHAFFOTEAUX

Сервисные центры Chaffoteaux могут получить доступ к платформе теледиагностики после ввода надлежащих данных на портале Chaffolink: **https://www.chaffolink.remotethermo.com**
Для получения дополнительной информации позвоните по зелёному номеру консультационного технического центра Ariston Thermo.

ИЗДЕЛИЕ ОТВЕЧАЕТ ТРЕБОВАНИЯМ ДИРЕКТИВЫ ЕЭС 2012/19/EC - Постановление правительства 49/2014 в части ст. 26 постановления правительства № 49 от 14.03.2014 «Внедрение директивы 2012/19/EC по отходам электрического и электронного оборудования (RAEE)»	
Знак «зачёркнутый мусорный бак», нанесённый на изделие или его упаковку, указывает на то, что изделие после окончания срока службы должно утилизироваться отдельно от других отходов. Поэтому по завершении эксплуатации пользователь должен сдать изделие в организацию, занимающуюся сбором и утилизацией отходов электрического и электронного оборудования. Альтернативно можно вернуть изделие на утилизацию продавцу при условии покупки взамен нового аналогичного изделия. Кроме того, продавцам электроники с торговыми площадями от 400 м^2 можно бесплатно и без обязательства покупки возвращать на утилизацию электронные изделия размерами менее 25 см. Раздельный сбор отходов для последующей утилизации или уничтожения безопасным способом позволит сохранить природу, сберечь здоровье и будет способствовать более бережному отношению к источникам сырья и повторному использованию материалов.	

Изделие следует устанавливать в атмосфере, не содержащей вредных веществ.

OGGETTO: Dichiarazione di Conformità CE
Con il presente atto, Ariston Thermo S.p.A. (viale A.Merloni 45, 60044-Fabriano (AN), ITALY) dichiara che questo prodotto è conforme ai requisiti essenziali e alle altre disposizioni attinenti alla direttiva RED 2014/53/EU.

La Dichiarazione di Conformità completà è disponibile all'indirizzo:
http://www.aristonthermo.com/en/download-area

OBJET : Déclaration de conformité CE
Par le présent acte, Ariston Thermo S.p.A. (viale A. Merloni 45,60044-Fabriano (AN), ITALIE) déclare que ce produit est conforme aux exigences essentielles et aux autres dispositions pertinentes de la directive RED 2014/53/EU.

La Déclaration de conformité dans son intégralité est disponible à l'adresse suivante :
http://www.aristonthermo.com/en/download-area

SUBJECT: CE Declaration of Conformity
With the present document, Ariston Thermo S.p.A. (viale A.Merloni 45, 60044-Fabriano (AN), ITALY) declares that this product is conforming with the essential requisites and other provisions of the RED Directive 2014/53/EU.

The complete Declaration of Conformity is available at the following address:
http://www.aristonthermo.com/en/download-area

ASUNTO: Declaración de conformidad CE
Mediante el presente documento, Ariston Thermo S.p.A. (viale A.Merloni 45, 60044-Fabriano (AN), ITALY) declara que este producto cumple con los requisitos básicos y demás disposiciones de la directiva RED 2014/53/UE.

La Declaración de conformidad completa está disponible en el sitio web:
http://www.aristonthermo.com/en/download-area

OBJETO: Declaração CE de Conformidade
Com o presente ato, a Ariston Thermo S.p.A. (viale A.Merloni 45, 60044-Fabriano (AN), ITALY) declara que este produto está em conformidade com os requisitos essenciais e com outras disposições da diretiva RED 2014/53/UE.

A Declaração de Conformidade completa está disponível no endereço:
http://www.aristonthermo.com/en/download-area

PRZEDMIOT: Deklaracja Zgodności WE

Niniejszym, Ariston Thermo S.p.A. (viale A.Merloni 45, 60044-Fabriano (AN), WŁOCHY) oświadcza, że produkt jest zgodny z podstawowymi wymaganiami i innymi postanowieniami dyrektywy RED 2014/53/UE.

Pełna wersja Deklaracji Zgodności jest dostępna na stronie:
http://www.aristonthermo.com/en/download-area

ПРЕДМЕТ: Декларация соответствия CE

Компания Ariston Thermo S.p.A., расположенная по адресу (viale A.Merloni 45, 60044-Fabriano (AN), ITALY) настоящим заявляет, что данное изделие отвечает основным требованиям и положениям директивы RED 2014/53/EC.

Полную декларацию соответствия можно найти по адресу:
http://www.aristonthermo.com/en/download-area

Ariston Thermo SpA
Viale Aristide Merloni 45
60044 Fabriano (AN) Italy
Telefono 0732 6011
Fax 0732 602331
www.ariston.com

CHAFFOTEAUX
Le Carré Pleyel - 5 rue Pleyel
93521 Saint-Denis - France
Tél : 33 (0)1 55 84 94 94
Fax : 33 (0)1 55 84 96 10
www. chaffoteaux.fr

420010875000 -02/2018